DECOUVREZ NOS SOLUTIONS D'ERGONOMIE

NOUS SOMMES LA MARQUE **FELLOWES**

Depuis plus de 100 ans, Fellowes® permet à chaque salarié de donner le meilleur de lui-même. **Plus de productivité. Plus d'efficacité. Plus d'épanouissement. Une meilleure santé.**

Notre identité.

Nous sommes la famille Fellowes. Nous pensons que l'espace de travail doit être un environnement optimal pour s'engager personnellement à faire un travail enrichissant. Forts d'un siècle d'engagement dans la création de solutions d'espace de travail qui favorisent le bien-être et le respect, nous savons qu'avec les bons outils, tout le monde a la capacité d'exploiter pleinement son potentiel.

Tout ce qui porte le nom Fellowes est synonyme de qualité, de performance, d'innovation et d'un service clients exceptionnel.

Découvrez un espace de travail plus sain.

Seul Fellowes offre des solutions adaptées pour encourager un bien-être total avec un design élaboré qui associe fonctionnalité, efficacité et esthétique afin de s'intégrer facilement à votre environnement de travail.

Permettre à chacun d'obtenir les meilleurs résultats.

Chez Fellowes, nous nous engageons à fournir des solutions d'espace de travail intuitives, de grande qualité, ergonomiques et dynamiques, vous permettant d'atteindre votre potentiel. Mieux travailler. Se sentir mieux.

Plus de productivité.

Fellowes s'engage à rendre votre poste de travail plus dynamique, confortable et productif, et ce, sans le moindre effort.

Plus d'efficacité.

Nos produits favorisent l'efficacité et s'intègrent parfaitement dans votre espace de travail.

Plus d'épa-nouissement.

Donnez le meilleur de vous-même. Nos produits vous permettent d'aller encore plus loin dans votre travail.

Une meilleure santé.

Nous pensons que le matériel de bureau doit faire plus qu'améliorer vos performances il doit améliorer votre bien-être.

VOTRE BIEN-ÊTRE, **NOTRE PRIORITÉ**

Fellowes est un leader mondial dans la fourniture de solutions de travail saines. Notre mission est claire : veiller au bien-être de chaque salarié en rendant son environnement de travail aussi sain et productif que possible. Chaque fois que vous êtes à votre bureau, votre santé compte pour nous. En améliorant votre posture et votre mobilité au travail, nos produits aident à prévenir les problèmes de santé et à améliorer la productivité. Et tout le monde devrait s'en réjouir.

L'**approche 4 Zones® de Fellowes®** fournit un guide étape par étape pour déterminer les principaux domaines d'intervention en ergonomie autour du poste de travail, facilitant ainsi le choix des solutions adaptées aux besoins de chacun tout en améliorant la santé, le confort et la productivité des employés.

ZONE 4
Dynamisez votre espace de travail

DYNAMISEZ VOTRE espace de travail

Restez en mouvement. Alterner les positions assise et debout vous aide à mieux travailler et à vous sentir mieux.

ZONE 3
Soulagez les douleurs cervicales

SOULAGEZ LES douleurs cervicales

Gardez un angle de vue confortable. Veillez à ce que vos yeux soient alignés avec le haut de votre écran.

ZONE 2
Prévenez les pressions du poignet

PRÉVENEZ LES pressions du poignet

Soutenez vos poignets. Gardez les avant-bras parallèles au dessus du bureau et les poignets dans une position relativement neutre.

ZONE 1
Évitez les tensions dorsales

ÉVITEZ LES tensions dorsales

Vérifiez votre posture. Des supports dorsaux associés à un repose-pieds peuvent aider à trouver la meilleure posture possible pour travailler.

NOUS SENSIBILISONS AU BIEN-ÊTRE DANS LES ESPACES DE TRAVAIL

Voici Emma, votre collègue de travail du futur.
Emma, notre modèle grandeur nature, a été créée pour témoigner de l'impact négatif des postes de travail sur notre corps.

À PROPOS DE LA CAMPAGNE

La **campagne Collègue du futur** a été créée pour mettre en lumière la manière dont le corps humain va changer, physiquement et visuellement, si nous continuons à travailler avec une mauvaise posture, de mauvaises habitudes de travail, et si nous ne modifions pas notre environnement de travail et l'organisation de nos bureaux.

Nous avons collaboré avec William Higham, de Behavioral Futurist, et un groupe d'experts de la santé au travail pour étudier les effets de l'environnement de travail sur la santé des employés de bureau. Nous avons également mené une enquête auprès de 3 003 employés de bureau au Royaume-Uni, en France et en Allemagne, à qui nous avons posé des questions sur divers problèmes qu'ils ont rencontrés sur leur poste de travail.

Sur la base de nos recherches et de nos réflexions, nous avons créé un rapport intitulé "Le collègue du futur", puis nous avons créé Emma, pour illustrer le message sérieux et bien réel de la campagne : **les conséquences néfastes que notre mode de vie et sédentaire au travail et notre environnement de bureau inadéquat ont sur notre corps.**

Pour en savoir plus, consultez
www.Fellowes.com/Emma

VOTRE BIEN-ÊTRE, **NOTRE PRIORITÉ**

L'approche 4 zones de Fellowes permet d'identifier les différents types de douleurs qui peuvent être soulagées grâce à nos solutions d'ergonomie pour le poste de travail. Cette approche facilite la prise de décision lorsqu'il s'agit de choisir des produits correspondant à des besoins spécifiques relatifs à l'amélioration du bien-être et du confort des employés.

AUDIT EN LIGNE DES RISQUES DU POSTE DE TRAVAIL

Toutes les entreprises (directive européenne 90/270 / CEE) sont tenues par la loi de procéder à des évaluations régulières des risques liés aux postes de travail. Améliorez votre façon de travailler en 5 minutes seulement en effectuant notre audit de poste de travail en ligne.

www.fellowesergotest.com

TESTED TO firainternational EN ISO 9241-5

Ce logo FIRA signifie que le produit concerné est conforme à la législation européenne sur la santé et la sécurité: EN ISO 9241-5.

PROTECTION THAT LIVES ON MICROBAN®

Les produits avec le logo Microban® possèdent une protection antibactérienne pour garder votre espace de travail propre et sain.

HEALTH-V CHANNEL

La gamme brevetée de repose-poignets Health-V™ Channel redistribue les points de pressions sur le canal carpien afin de prévenir les pressions et douleurs du poignet.

ÉVITEZ LES TENSIONS DORSALES

Vérifiez votre posture

Toujours utiliser un support dorsal associé à un repose-pieds afin d'obtenir la meilleure position ergonomique

ZONE 1
Évitez les tensions dorsales

La Solution

Vérifiez votre posture. Toujours utiliser un support dorsal associé à un respose-pieds afin d'obtenir la meilleure position ergonomique.

1 Ajustable en hauteur

Réglez correctement le repose-pieds afin de supprimer la pression exercée sur les jambes et le bas du dos en orientant correctement les pieds.

2 Mouvement de bascule

La plateforme permet d'effectuer des mouvements de bascule avec ses pieds pour une meilleure circulation sanguine et une relaxation prolongée.

3 Surface de massage

Conçue pour soulager le stress et revitaliser les pieds fatigués.

4 Antidérapant

La surface soutient les pieds de l'utilisateur en éliminant toute pression supplémentaire sur les jambes.

5 Pieds réglables

Les repose-pieds peuvent être ajustés par un simple mouvement du pied évitant ainsi de se pencher et d'éliminer toute pression supplémentaire sur le dos.

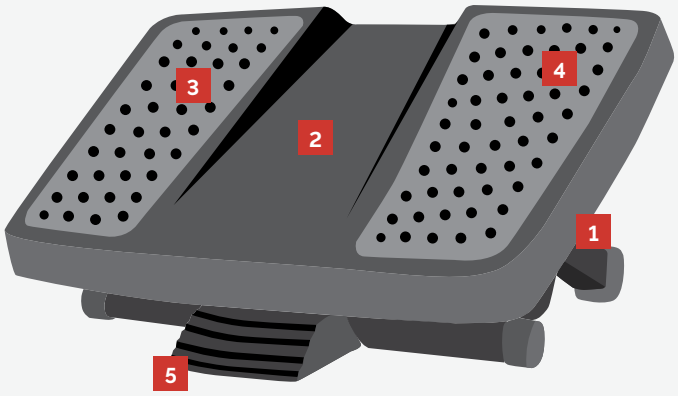

NOUVEAUTÉ

Repose-pieds Hana™

- Soutient vos pieds et encourage le mouvement pour améliorer la circulation sanguine et le confort du dos
- Différents réglages de la résistance possibles pour s'adapter au type de mouvement souhaité
- 2 réglages en hauteur possibles
- S'ajuste par une simple pression des pieds
- Base en aluminium avec plateforme antidérapante en bois véritable, disponible en noir ou blanc

- Spécifications approximatives :
  - Taille de la plateforme : 35 x 45cm
  - Réglages de hauteur : 12 – 17.5cm
    17.8 – 21.8cm
  - Niveaux d'inclinaison : +/- 5° – d'avant en arrière
    +/-3° – de gauche à droite

			PRODUIT		CARTON DE REGROUPEMENT			
Code	Nom du produit	Couleur	H x L x P (cm)	Poids (kg)	PCB	H x L x P (cm)	Poids (kg)	Gencod Unitaire
8055201	Repose-pieds Hana™	Noir	17.50 x 45.00 x 36.00	4.50	1	23.7 x 45.50 x 51.40	6.10	50043859736954
8055801	Repose-pieds Hana™	Blanc	17.50 x 45.00 x 36.00	4.50	1	23.7 x 45.50 x 51.40	6.10	50043859739146

Repose-Pieds

Repose-pieds Robuste Métal Professional Series

- Surélève les pieds et les jambes pour soulager la pression exercée sur le dos
- Structure métallique : stabilité garantie
- Absence d'angle fixe permettant un mouvement de balancement pour améliorer la circulation sanguine
- La surface de la plateforme est antidérapante

- Spécifications approximatives :
  - Taille de la plateforme : 56 x 35cm
  - Réglages de hauteur : 10.5/12/13.5cm
  - Plage d'inclinaison : jusqu'à 25°

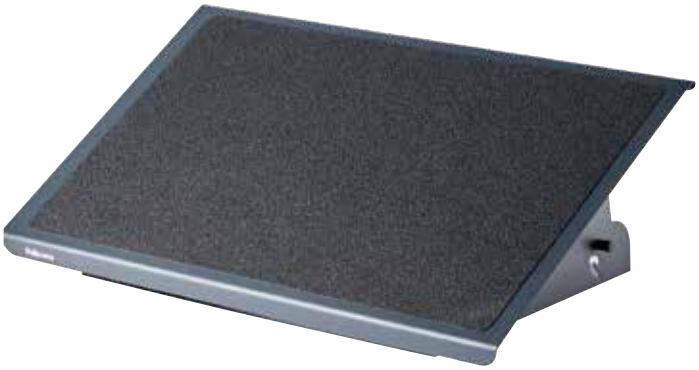

SURFACE ANTIDÉRAPANTE

		PRODUIT			PACKAGING			CARTON DE REGROUPEMENT			
Code	Nom du produit	H x L x P (cm)	Poids (kg)	PCB	H x L x P (cm)	Poids (kg)	Gencod PCB	PCB	H x L x P (cm)	Poids (kg)	Gencod Unitaire
8064101	Repose-pieds Robuste Métal Professional Series	10.20 x 56.00 x 35.00	5.04	1	13.20 x 38.50 x 61.00	5.12	043859627769	2	27.50 x 39.50 x 62.00	10.32	50043859627764

Repose-pieds chaud/froid

- Surface massante pour soulager les pieds fatigués et les points de pression
- Fonction d'arrêt automatique après 8h d'utilisation
- 3 réglages de température possibles : froide, chaleur faible, chaleur élevée
- Énergie : 125 watts (réglage bas) et 250 watts (réglage élevé)

- Spécifications approximatives :
  - Taille de la plateforme : 41.5 x 24.6cm
  - Réglages de hauteur : 12.7 / 15.2cm
  - Plage d'inclinaison : jusqu'à 20°
  - Longueur du câble : 1.25 mètres

OPTION CHAUD/FROID

		PRODUIT			PACKAGING			CARTON DE REGROUPEMENT			
Code	Nom du produit	H x L x P (cm)	Poids (kg)	PCB	H x L x P (cm)	Poids (kg)	Gencod PCB	PCB	H x L x P (cm)	Poids (kg)	Gencod Unitaire
8070901	Repose-pieds chaud/froid	15.00 x 41.50 x 24.60	1.44	1	27.80 x 43.80 x 16.60	1.92	043859577200	1	27.80 x 16.60 x 43.80	1.92	50043859577205

Repose-pieds Energizer™

- Repose-pieds dynamisant en caoutchouc avec différentes surfaces de massage visant les points de pression importants
- Élève vos pieds et vos jambes pour soulager les douleurs dorsales et améliorer la posture
- Un mouvement de bascule intuitif aide à améliorer la circulation sanguine et à réduire la fatigue
- La conception de la plateforme encourage le positionnement correct des pieds et soulage les pressions du bas du dos

- Spécifications approximatives :
  - Taille de la plateforme : 45.4 x 33.66cm
  - Réglages de hauteur : 10.5/13.5/16.5cm
  - Plage d'inclinaison : jusqu'à 30°

SURFACE DE MASSAGE

		PRODUIT			PACKAGING			CARTON DE REGROUPEMENT			
Code	Nom du produit	H x L x P (cm)	Poids (kg)	PCB	H x L x P (cm)	Poids (kg)	Gencod PCB	PCB	H x L x P (cm)	Poids (kg)	Gencod Unitaire
8068001	Repose-pieds Energizer™	13.02 x 45.40 x 33.66	2.44	1	35.24 x 46.51 x 13.18	2.44	043859675500	2	37.15 x 23.97 x 47.47	5.98	50043859675505

Repose-pieds réglable Office Suites™ Microban®

- Garantit le confort du dos et des jambes en asssurant l'adoption d'une bonne posture
- Repose-pieds ajustable grâce à la pression des pieds
- Protection antimicrobienne Microban® permettant de limiter la prolifération des bactéries

- Spécifications approximatives :
  - Taille de la plateforme : 44.5 x 33.4cm
  - Réglages de hauteur : 10.8/12.7/14.6cm
  - Plage d'inclinaison : jusqu'à 30°

		PRODUIT			PACKAGING			CARTON DE REGROUPEMENT			
Code	Nom du produit	H x L x P (cm)	Poids (kg)	PCB	H x L x P (cm)	Poids (kg)	Gencod PCB	PCB	H x L x P (cm)	Poids (kg)	Gencod Unitaire
8035001	Repose-pieds réglable Office Suites™ Microban®	11.11 x 44.45 x 33.34	1.91	1	34.13 x 45.72 x 12.07	2.31	043859487219	2	48.41 x 25.73 x 35.89	5.13	50043859487214

Repose-pieds Premium Professional Series

- Surélève les pieds et les jambes pour soulager les pressions du dos
- Mini boules de massage
- La plateforme se règle d'avant en arrière pour adopter une position adaptée

- Spécifications approximatives :
  - Taille de la plateforme : 45.09 x 33.66cm
  - Réglages de hauteur : 10/13.5/16.5cm
  - Plage d'inclinaison : jusqu'à 30°

		PRODUIT			PACKAGING			CARTON DE REGROUPEMENT			
Code	Nom du produit	H x L x P (cm)	Poids (kg)	PCB	H x L x P (cm)	Poids (kg)	Gencod PCB	PCB	H x L x P (cm)	Poids (kg)	Gencod Unitaire
8067001	Repose-pieds Premium Professional Series	10.48 x 45.09 x 33.66	2.22	1	35.56 x 45.72 x 11.43	2.52	043859625086	2	36.83 x 24.13 x 46.99	5.49	50043859625081

Repose-pieds Rocker Smart Suites™

- Système à bascule intuitif pour améliorer la circulation sanguine et réduire la fatigue
- Bandes de roulement adhésives pour éviter que le repose-pieds ne glisse
- Surface massante pour soulager les pieds fatigués

- Spécifications approximatives :
  - Taille de la plateforme : 49 x 30cm
  - Réglages de hauteur : 6.5/9.5cm

		PRODUIT			PACKAGING			CARTON DE REGROUPEMENT			
Code	Nom du produit	H x L x P (cm)	Poids (kg)	PCB	H x L x P (cm)	Poids (kg)	Gencod PCB	PCB	H x L x P (cm)	Poids (kg)	Gencod Unitaire
8023901	Repose-pieds Rocker Smart Suites™	13.50 x 49.00 x 30.00	1.32	1	49.00 x 31.00 x 7.60	1.55	043859569700	2	16.30 x 33.00 x 51.00	3.58	50043859569705

Repose-Pieds

Repose-pieds Refresh™

- Plateforme ventilée permettant simultanément la circulation de l'air et le massage des pieds
- Élève vos pieds et vos jambes pour soulager les douleurs dorsales et améliorer la posture
- Surface massante pour réduire le stress et soulager les pieds fatigués
- Angle et hauteur ajustables pour un confort optimal

- Spécifications approximatives :
  - Taille de la plateforme : 45.2 x 33cm
  - Réglages de hauteur : 9.5/13.5cm
  - Plage d'inclinaison : jusqu'à 22°

PLASTIQUE RECYCLÉ

		PRODUIT			PACKAGING			CARTON DE REGROUPEMENT			
Code	Nom du produit	H x L x P (cm)	Poids (kg)	PCB	H x L x P (cm)	Poids (kg)	Gencod PCB	PCB	H x L x P (cm)	Poids (kg)	Gencod Unitaire
8066001	Repose-pieds Refresh™	9.53 x 45.24 x 33.02	1.66	1	33.81 x 45.56 x 9.68	1.66	043859675494	2	48.90 x 21.11 x 35.56	3.88	50043859675499

Repose-pieds réglable Standard

- Plateforme flottante et ajustable sur 2 inclinaisons: avant et arrière
- Plateforme avec surface massante

- Spécifications approximatives :
  - Taille de la plateforme : 42.5 x 30cm
  - Réglages de hauteur : 8.5/10.5cm
  - Plage d'inclinaison : jusqu'à 25°

PLASTIQUE RECYCLÉ

		PRODUIT			PACKAGING			CARTON DE REGROUPEMENT			
Code	Nom du produit	H x L x P (cm)	Poids (kg)	PCB	H x L x P (cm)	Poids (kg)	Gencod PCB	PCB	H x L x P (cm)	Poids (kg)	Gencod Unitaire
48121-70	Repose-pieds réglable Standard	9.52 x 44.76 x 33.33	1.41	1	33.65 x 45.08 x 9.20	1.65	077511481215	2	48.26 x 20.32 x 35.56	4.04	50077511270906

Repose-Pieds I-Spire Series™

- Surélève les jambes afin de les soulager et permet de positionner le dos correctement
- Design et moderne, il s'intègre à votre environnement de travail à la maison ou au bureau
- Aucun montage à faire, utilisable dès la sortie du carton d'emballage

- Spécifications approximatives :
  - Taille de la plateforme : 45 x 30cm
  - Hauteur : 10.5cm

DESIGN MODERNE

I-Spire Series™

		PRODUIT			PACKAGING			CARTON DE REGROUPEMENT			
Code	Nom du produit	H x L x P (cm)	Poids (kg)	PCB	H x L x P (cm)	Poids (kg)	Gencod PCB	PCB	H x L x P (cm)	Poids (kg)	Gencod Unitaire
9361701	Repose-Pieds I-Spire Series™	10.48 x 45.09 x 29.37	1.20	1	11.91 x 45.40 x 29.37	1.47	043859669196	2	26.04 x 31.75 x 46.67	3.41	50043859669191

1 Types de support

Les supports dorsaux sont disponibles en plusieurs variantes : dorsal ou lombaires. Le choix va dépendre de la morphologie de l'utilisateur et du type de siège utilisé.

2 Types d'attache

Le dossier est doté d'une sangle élastique ou réglable qui permet aux utilisateurs de l'adapter à la plupart des sièges.

3 La matière

Les supports sont généralement en mousse à mémoire de forme afin d'épouser la forme du dos de l'utilisateur ou en maille pour une meilleure circulation de l'air.

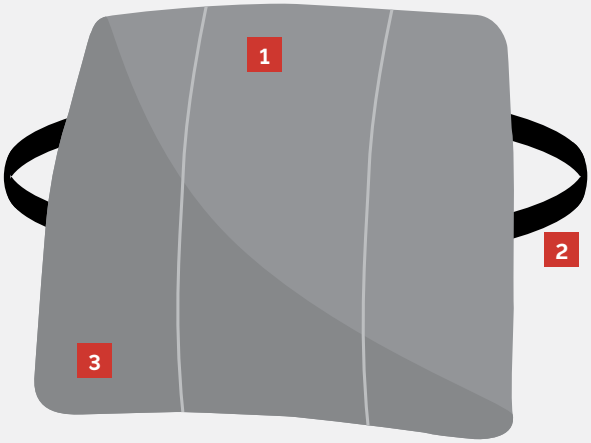

TESTED TO firainternational EN ISO 9241-5

ÉPOUSE LA FORME DE VOTRE DOS

Support dorsal Back Angel™

- S'adapte parfaitement à la forme du dos pour un maximum de confort et une amélioration de la posture de travail
- Composé de deux parties indépendantes permettant la circulation de l'air
- Hauteur ajustable pour un soutien optimal, 7 niveaux de réglages différents (de 14cm à 23 cm)
- Fixation facile : sangles élastiques s'adaptant à tout type de chaise
- Design unique et moderne

		PRODUIT			PACKAGING			CARTON DE REGROUPEMENT			
Code	Nom du produit	H x L x P (cm)	Poids (kg)	PCB	H x L x P (cm)	Poids (kg)	Gencod PCB	PCB	H x L x P (cm)	Poids (kg)	Gencod Unitaire
8026401	Support dorsal Back Angel™	38.00 x 44.00 x 14.00	1.60	1	38.50 x 44.50 x 14.50	1.68	043859721856	4	41.00 x 45.00 x 58.90	6.90	50043859721851

TESTED TO firainternational EN ISO 9241-5

PROTECTION THAT LIVES ON MICROBAN

Support dorsal Premium Professional Series

- Améliore le support des lombaires et du dos
- Support des lombaires : 3 sections en mousse à mémoire de forme
- Support de la colonne vertébrale avec coussin à mémoire de forme
- Système d'attache Tri-Tachment™ triangulaire pour une meilleure stabilité

		PRODUIT			PACKAGING			CARTON DE REGROUPEMENT			
Code	Nom du produit	H x L x P (cm)	Poids (kg)	PCB	H x L x P (cm)	Poids (kg)	Gencod PCB	PCB	H x L x P (cm)	Poids (kg)	Gencod Unitaire
8041801	Support dorsal Premium Professional Series	36.50 x 37.50 x 5.50	0.61	1	11.75 x 36.67 x 20.00	0.74	043859685714	2	23.50 x 24.92 x 38.26	1.82	50043859685719

Supports Dorsaux

Support dorsal chaud / froid Professional Series

- Améliore le support des lombaires et du dos
- Pack de gel amovible permettant de s'adapter à la morphologie de chacun
- Possibilité de réchauffer ou de refroidir le pack de gel
- Matière douce et design moderne
- S'adapte à tous les types de chaises de bureau grâce à une sangle ajustable

TESTED TO firainternational EN ISO 9241-5

PACK DE GEL CHAUD / FROID

		PRODUIT			PACKAGING			CARTON DE REGROUPEMENT			
Code	Nom du produit	H x L x P (cm)	Poids (kg)	PCB	H x L x P (cm)	Poids (kg)	Gencod PCB	PCB	H x L x P (cm)	Poids (kg)	Gencod Unitaire
8041901	Support dorsal chaud / froid Professional Series	34.20 x 32.80 x 7.80	0.66	1	34.20 x 32.80 x 7.80	0.66	043859685721	4	40.00 x 33.40 x 36.60	3.62	50043859685726
9191001	Pack de gel	25.00 x 16.50 x 1.00	0.37	1	25.00 x 16.50 x 1.00	0.37	043859579341	20	16.00 x 23.00 x 32.00	7.90	50043859579346

Support dorsal en maille Professional Series

- Favorise l'amélioration de la posture assise
- Le textile en maille permet la circulation de l'air pour un meilleur confort
- Épouse parfaitement les formes du corps pour apporter un maximum de confort
- S'installe sur tout type de chaise grâce à l'attache triangulaire

TESTED TO firainternational EN ISO 9241-5

SUPPORT LOMBAIRE RÉGLABLE

		PRODUIT			PACKAGING			CARTON DE REGROUPEMENT			
Code	Nom du produit	H x L x P (cm)	Poids (kg)	PCB	H x L x P (cm)	Poids (kg)	Gencod PCB	PCB	H x L x P (cm)	Poids (kg)	Gencod Unitaire
8029901	Support dorsal en maille Professional Series	19.50 x 30.40 x 37.00	0.58	1	52.00 x 44.00 x 20.00	0.59	043859600960	2	21.00 x 45.80 x 53.60	1.74	50043859600965

Support dorsal en maille Office Suites™

- Favorise l'amélioration de la posture assise
- Le textile en maille permet la circulation de l'air pour un meilleur confort
- Épouse parfaitement les formes du corps pour apporter un maximum de confort
- S'installe sur tout type de chaise grâce à l'attache triangulaire

TESTED TO firainternational EN ISO 9241-5

ATTACHE TRIANGULAIRE

		PRODUIT			PACKAGING			CARTON DE REGROUPEMENT			
Code	Nom du produit	H x L x P (cm)	Poids (kg)	PCB	H x L x P (cm)	Poids (kg)	Gencod PCB	PCB	H x L x P (cm)	Poids (kg)	Gencod Unitaire
9191301	Support dorsal en maille Office Suites™	51.28 x 43.97 x 14.13	0.50	1	51.28 x 43.97 x 14.13	0.50	043859600434	2	52.07 x 18.73 x 44.77	1.50	50043859600439

Support lombaires Plush Touch™

- Support lombaires doté de la technologie FoamFusion™ à mémoire de forme pour un soutien et un confort maximal au quotidien
- Sangles réglables s'adaptant parfaitement à tout type de chaise
- Design unique et moderne, à compléter avec le tapis de souris et repose-poignets clavier PlushTouch™

		PRODUIT			PACKAGING			CARTON DE REGROUPEMENT			
Code	Nom du produit	H x L x P (cm)	Poids (kg)	PCB	H x L x P (cm)	Poids (kg)	Gencod PCB	PCB	H x L x P (cm)	Poids (kg)	Gencod Unitaire
8026501	Support lombaires Plush Touch™	35.50 x 9.00 x 19.50	0.29	1	36.80 x 9.50 x 20.00	0.37	043859722327	2	23.00 x 21.60 x 38.00	1.05	50043859722322

Support dorsal fin Smart Suites™

- Support dorsal en tissu
- Tissu doux avec une surpiqure pour une apparence moderne
- Améliore le maintien, la position et le confort
- Sangles ajustables pour s'adapter à toutes les chaises de bureau

		PRODUIT			PACKAGING			CARTON DE REGROUPEMENT			
Code	Nom du produit	H x L x P (cm)	Poids (kg)	PCB	H x L x P (cm)	Poids (kg)	Gencod PCB	PCB	H x L x P (cm)	Poids (kg)	Gencod Unitaire
9190901	Support dorsal fin Smart Suites™	31.00 x 33.20 x 7.80	0.34	1	31.00 x 33.20 x 7.80	0.34	043859556427	2	34.60 x 19.80 x 33.60	1.04	50043859556422

Support lombaires compact Smart Suites™

- Support dorsal en tissu
- Léger et compact
- Améliore le maintien, la position et le confort
- Sangles ajustables pour s'adapter à toutes les chaises de bureau

		PRODUIT			PACKAGING			CARTON DE REGROUPEMENT			
Code	Nom du produit	H x L x P (cm)	Poids (kg)	PCB	H x L x P (cm)	Poids (kg)	Gencod PCB	PCB	H x L x P (cm)	Poids (kg)	Gencod Unitaire
8042101	Support lombaires compact Smart Suites™	5.40 x 30.40 x 12.60	0.14	1	13.20 x 30.40 x 8.00	0.18	043859685745	4	16.80 x 32.40 x 33.00	2.18	50043859685740

Support lombaires I-Spire Series™

- Coussin lombaire en mousse pour soulager les tensions dorsales et assurer le meilleur maintien possible
- Conçu en maille respirante
- Fixation ajustable – assure un bon placement du support sur le siège

I-Spire Series™

			PRODUIT			PACKAGING			CARTON DE REGROUPEMENT			
Code	Nom du produit	Couleur	H x L x P (cm)	Poids (kg)	PCB	H x L x P (cm)	Poids (kg)	Gencod PCB	PCB	H x L x P (cm)	Poids (kg)	Gencod Unitaire
8042301	Support Lombaire I-Spire Series™	Noir	7.62 x 35.56 x 15.24	0.30	1	17.15 x 35.88 x 7.62	0.43	043859700394	2	20.96 x 17.46 x 37.94	1.14	50043859700399
8042201	Support Lombaire I-Spire Series™	Gris	7.62 x 35.56 x 15.24	0.30	1	17.15 x 35.88 x 7.62	0.43	043859685752	2	20.96 x 17.46 x 37.94	1.14	50043859685757

ZONE 2

Prévenez les pressions du poignet

Soutenez vos poignets

Gardez vos avant-bras parallèles en vous assurant que vos poignets soient en position neutre

ZONE 2

Prévenez les pressions du poignet

La Solution

Soutenez vos poignets. Gardez vos avant-bras parallèles en vous assurant que vos poignets soient en position neutre.

1 Soutien

Pour éviter tout mauvais contact avec le bureau, gardez votre poignet dans une position naturelle peut aider à prévenir le syndrome du canal carpien. Disponible en tissu pour un repos ultime ou en gel pour un support plus ferme tout en étant facile à nettoyer.

2 Antidérapant

Le tapis de souris/repose-poignets ne glisse pas sur la surface de travail.

3 Option Health-V™

Certains repose-poignets sont dotés de la fonction Health-V™ qui permet de lutter contre le syndrome du canal carpien en soulageant la pression sur les nerfs.

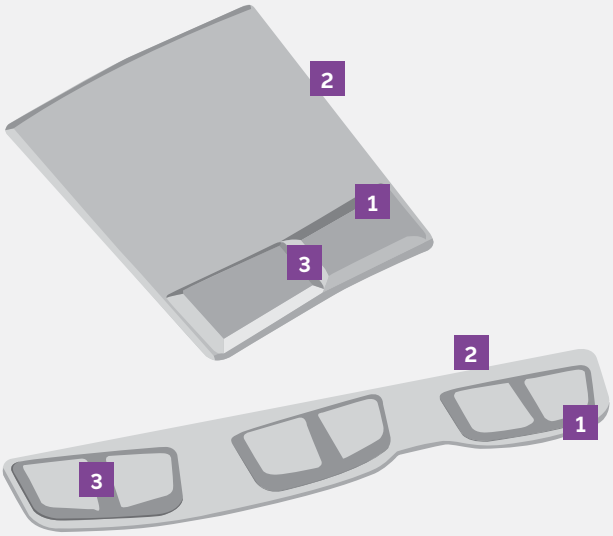

Tapis de souris / Repose-poignets Hana™

- Soutient le poignet pour soulager les douleurs et tensions lors de l'utilisation d'une souris ou d'un clavier
- Toucher agréable avec une surface en cuir et un coussin à mémoire de forme
- Design moderne et minimaliste
- Dos du support antidérapant
- Disponible en noir ou gris

NOUVEAUTÉ

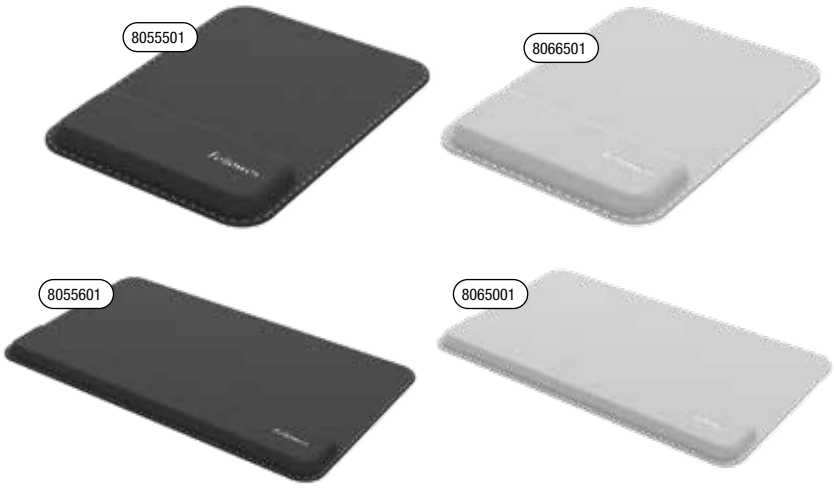

			PRODUIT		CARTON DE REGROUPEMENT			
Code	Nom du produit	Couleur	H x L x P (cm)	Poids (kg)	PCB	H x L x P (cm)	Poids (kg)	Gencod Unitaire
8055501	Tapis de souris/ Repose-poignet Hana™	Noir	1.95 x 19.00 x 26.00	0.14	1	3.02 x 22.86 x 33.66	0.27	50043859736985
8066501	Tapis de souris/ Repose-poignet Hana™	Gris	1.95 x 19.00 x 26.00	0.14	1	3.02 x 22.86 x 33.66	0.27	50043859748520
8055601	Repose-poignets pour clavier Hana™	Noir	1.95 x 46.70 x 26.00	0.36	1	29.50 x 2.50 x 50.20	0.68	50043859736992
8065001	Repose-poignets pour clavier Hana™	Gris	1.95 x 46.70 x 26.00	0.36	1	29.50 x 2.50 x 50.20	0.68	50043859748537

Tapis de souris / Repose-poignets

Tapis souris / Repose-poignets Health-V™

- Revêtement en lycra résistant, confortable et facile d'entretien avec mousse à mémoire de forme
- S'adapte à la forme du poignet et améliore la circulation sanguine
- Tapis adapté aux souris optiques avec une surface offrant un meilleur glissement
- Prévient le syndrôme du canal carpien

			PRODUIT			PACKAGING				CARTON DE REGROUPEMENT		
Code	Health-V™ Fabrik™	Couleur	H x L x P (cm)	Poids (kg)	PCB	H x L x P (cm)	Poids (kg)	Gencod PCB	PCB	H x L x P (cm)	Poids (kg)	Gencod Unitaire
9181201	Tapis de souris - Repose-poignet	Noir	2.22 x 20.96 x 25.08	0.24	1	2.70 x 23.02 x 28.89	0.30	043859536351	4	9.53 x 24.29 x 30.16	1.41	50043859536356
9180301	Support paume	Noir	1.91 x 22.86 x 27.94	0.15	1	33.02 x 26.04 x 4.13	0.24	043859536269	4	10.32 x 26.35 x 33.34	1.27	50043859536264
9182801	Repose-poignets clavier	Noir	1.59 x 46.36 x 8.57	0.20	1	53.66 x 11.11 x 2.22	0.26	043859536511	4	12.70 x 11.43 x 55.25	1.13	50043859536516

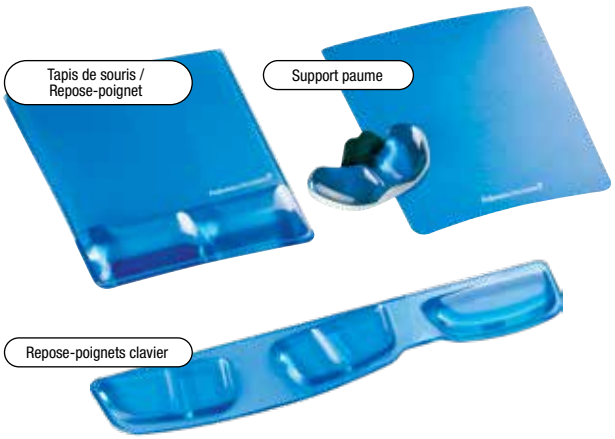

Tapis de souris / Repose-poignets Health-V Crystal™

- Support Health-V™ en gel à mémoire de forme afin de soulager les points de pression affectant le nerf médian du poignet
- S'adapte à la forme du poignet, maintient la chaleur du corps et améliore la circulation sanguine
- Tapis adapté aux souris optiques avec une surface offrant un meilleur glissement
- Prévient le syndrome du canal carpien

			PRODUIT			PACKAGING				CARTON DE REGROUPEMENT		
Code	Health-V™ Crystals™	Couleur	H x L x P (cm)	Poids (kg)	PCB	H x L x P (cm)	Poids (kg)	Gencod PCB	PCB	H x L x P (cm)	Poids (kg)	Gencod Unitaire
9182301	Tapis de souris - Repose-poignet	Noir	2.22 x 20.96 x 25.08	0.32	1	28.89 x 22.86 x 2.54	0.37	043859536467	4	6.99 x 24.13 x 29.85	1.64	50043859536462
9182201	Tapis de souris - Repose-poignet	Bleu	2.22 x 20.96 x 25.08	0.32	1	28.89 x 22.86 x 2.54	0.37	043859536450	4	6.99 x 24.13 x 29.85	1.64	50043859536455
9180701	Support paume	Noir	1.91 x 22.86 x 27.94	0.20	1	33.02 x 26.04 x 4.13	0.29	043859536306	4	13.97 x 27.62 x 34.29	1.49	50043859536301
9180601	Support paume	Bleu	1.91 x 22.86 x 27.94	0.20	1	33.02 x 26.04 x 4.13	0.29	043859536290	4	13.97 x 27.62 x 34.29	1.49	50043859536295
9183201	Repose-poignets clavier	Noir	1.59 x 46.36 x 8.57	0.34	1	53.66 x 11.11 x 2.22	0.39	043859536559	4	9.84 x 11.75 x 54.61	1.72	50043859536554
9183101	Repose-poignets clavier	Bleu	1.59 x 46.36 x 8.57	0.34	1	53.66 x 11.11 x 2.22	0.39	043859536542	4	9.84 x 11.75 x 54.61	1.72	50043859536547

Tapis de souris / Repose-poignets PlushTouch™

- Tapis de souris PlushTouch™ doté de la technologie FoamFusion™ en mousse à mémoire de forme pour un soutien et un confort maximal du poignet
- Soulage la pression du poignet
- Protection antibactérienne Microban®
- Support doux et respirant avec surface antidérapante
- Tapis adapté aux souris optiques et laser avec une surface offrant un meilleur glissement

			PRODUIT			PACKAGING			CARTON DE REGROUPEMENT			
Code	PlushTouch™	Couleur	H x L x P (cm)	Poids (kg)	PCB	H x L x P (cm)	Poids (kg)	Gencod PCB	PCB	H x L x P (cm)	Poids (kg)	Gencod Unitaire
9252003	Tapis de souris - Repose-poignet	Noir	2.54 x 18.42 x 23.81	0.20	1	3.02 x 20.96 x 27.94	0.28	043859718917	4	9.21 x 22.07 x 29.05	1.26	10043859718914
9287302	Tapis de souris - Repose-poignet	Bleu	2.54 x 18.42 x 23.81	0.20	1	3.02 x 20.96 x 27.94	0.28	043859718931	4	9.21 x 22.07 x 29.05	1.26	10043859718938
9252103	Repose-poignets clavier	Noir	2.54 x 46.04 x 8.10	0.23	1	2.54 x 11.43 x 51.44	0.27	043859718924	4	12.07 x 11.75 x 54.29	1.24	10043859718921
9287402	Repose-poignets clavier	Bleu	2.54 x 46.04 x 8.10	0.23	1	2.54 x 11.43 x 51.44	0.27	043859718948	4	12.07 x 11.75 x 54.29	1.24	10043859718945

Tapis de souris / Repose-poignets Premium Gel

- Aide à maintenir le poignet dans une position ergonomique
- Inclinaison réglable pour plus de confort
- Support en lycra garantissant une grande résistance

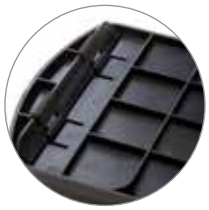

Angle ajustable avec un réglage en avant ou en arrière de 10 mm permettant de choisir la position du poignet la plus adaptée possible

			PRODUIT			PACKAGING			CARTON DE REGROUPEMENT			
Code	Premium Gel	Couleur	H x L x P (cm)	Poids (kg)	PCB	H x L x P (cm)	Poids (kg)	Gencod PCB	PCB	H x L x P (cm)	Poids (kg)	Gencod Unitaire
91741	Tapis de souris - Repose-poignet	Gris argenté	2.38 x 15.88 x 25.72	0.28	1	28.89 x 17.46 x 3.18	0.41	077511917417	4	7.94 x 16.51 x 26.35	1.38	10077511917414
91737	Repose-poignets clavier	Gris argenté	1.59 x 46.99 x 6.99	0.36	1	51.44 x 8.89 x 1.91	0.40	077511917370	4	10.16 x 10.16 x 53.34	1.76	10077511917377
9374001	Tapis de souris - Repose-poignet	Graphite	2.54 x 15.72 x 24.92	0.27	1	2.54 x 16.51 x 26.19	0.32	043859589104	4	11.27 x 18.57 x 31.27	1.42	50043859589109
9374201	Repose-poignets clavier	Graphite	2.54 x 48.90 x 8.89	0.80	1	53.34 x 11.43 x 3.02	0.90	043859589326	4	12.70 x 15.08 x 53.98	3.79	50043859589321

Tapis de souris / Repose-poignets

Tapis de souris / Repose-poignets I-Spire Series™

- Soulage la pression du poignet
- Design moderne, il s'intègre à votre environnement de travail à la maison ou au bureau
- Facile à nettoyer
- Design cylindrique permettant de suivre le mouvement du poignet pour un confort optimal
- S'adapte parfaitement aux souris optiques et laser

I-Spire Series™

			PRODUIT		PACKAGING				CARTON DE REGROUPEMENT			
Code	I-Spire Series™	Couleur	H x L x P (cm)	Poids (kg)	PCB	H x L x P (cm)	Poids (kg)	Gencod PCB	PCB	H x L x P (cm)	Poids (kg)	Gencod Unitaire
9472902	Tapis de souris - Repose-poignet	Noir	2.70 x 19.84 x 25.40	0.15	1	3.18 x 29.53 x 21.91	0.20	043859700332	4	10.00 x 24.77 x 32.07	1.03	10043859700339
9311802	Tapis de souris - Repose-poignet	Gris	2.70 x 19.84 x 25.40	0.15	1	3.18 x 29.53 x 21.91	0.20	043859665518	4	10.00 x 24.77 x 32.07	1.03	10043859665515
9480201	Repose-poignets clavier	Noir	2.22 x 33.02 x 6.35	0.14	1	2.86 x 8.41 x 39.85	0.17	043859700400	4	12.38 x 11.75 x 42.86	0.84	50043859700405
9393201	Repose-poignets clavier	Gris	2.22 x 33.02 x 6.35	0.14	1	2.86 x 8.41 x 39.85	0.17	043859663187	4	12.38 x 11.75 x 42.86	0.84	50043859663182

Repose-poignets Photo™ Gel

- Gel translucide avec une photo design
- Permet une meilleure position du poignet en évitant pression et fatigue
- Nettoyage facile
- Compatible avec les souris optiques

			PRODUIT		PACKAGING				CARTON DE REGROUPEMENT			
Code	Photo Gel	Couleur	H x L x P (cm)	Poids (kg)	PCB	H x L x P (cm)	Poids (kg)	Gencod PCB	PCB	H x L x P (cm)	Poids (kg)	Gencod Unitaire
9202601	Tapis de souris - Repose-poignet	Plage tropicale	2.00 x 20.00 x 23.30	0.34	1	27.30 x 23.18 x 2.55	0.35	043859601530	4	8.57 x 24.40 x 29.85	1.60	50043859601535
9653401	Tapis de souris - Repose-poignet	Chevron	2.00 x 20.00 x 23.30	0.34	1	27.30 x 23.18 x 2.55	0.35	043859740680	4	8.57 x 24.40 x 29.85	1.60	50043859740685
9202701	Repose-poignets clavier	Plage tropicale	1.59 x 5.87 x 47.15	0.31	1	50.80 x 7.94 x 1.75	0.34	043859601547	4	8.89 x 8.89 x 52.71	1.50	50043859601542
9653601	Repose-poignets clavier	Chevron	1.59 x 5.87 x 47.15	0.31	1	50.80 x 7.94 x 1.75	0.34	043859740734	4	8.89 x 8.89 x 52.71	1.50	50043859740739

Tapis de souris / Repose-poignets Crystals™ Gel

- Gel transparent et élégant qui personnalise votre espace de travail
- Apporte un confort et un soutien optimal
- Surface résistante et facile d'entretien
- Tapis adapté aux souris optiques avec une surface offrant un meilleur glissement de la souris

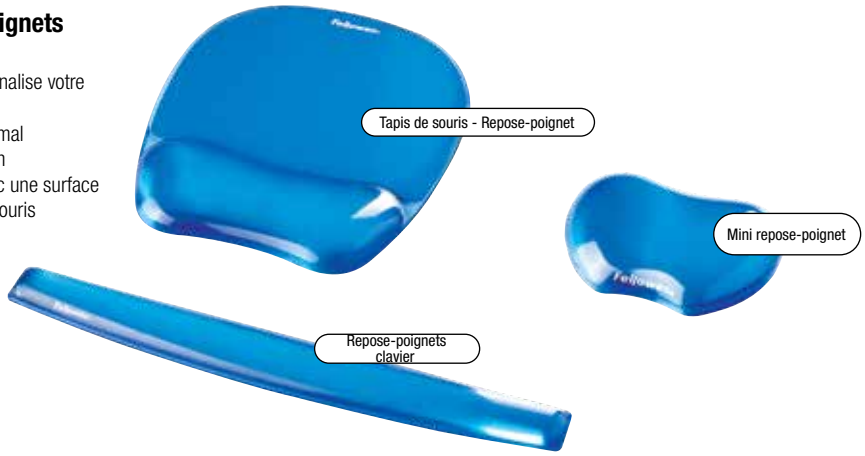

SURFACE GEL

			PRODUIT			PACKAGING				CARTON DE REGROUPEMENT		
Code	Crystals™ Gel	Couleur	H x L x P (cm)	Poids (kg)	PCB	H x L x P (cm)	Poids (kg)	Gencod PCB	PCB	H x L x P (cm)	Poids (kg)	Gencod Unitaire
9112101	Tapis de souris - Repose-poignet	Noir	2.00 x 20.00 x 23.30	0.34	1	27.30 x 23.18 x 2.55	0.35	043859527175	4	8.57 x 24.40 x 29.85	1.60	50043859527170
9114120	Tapis de souris - Repose-poignet	Bleu	2.00 x 20.00 x 23.30	0.34	1	27.30 x 23.18 x 2.55	0.35	077511911415	4	8.57 x 24.40 x 29.85	1.60	50077511911410
9144104	Tapis de souris - Repose-poignet	Violet	2.00 x 20.00 x 23.30	0.34	1	27.30 x 23.18 x 2.55	0.35	077511914416	4	8.57 x 24.40 x 29.85	1.60	50077511914411
9112201	Repose-poignets clavier	Noir	1.59 x 5.87 x 47.15	0.31	1	50.80 x 7.94 x 1.75	0.34	043859527182	4	8.89 x 8.89 x 52.71	1.50	50043859527187
9113709	Repose-poignets clavier	Bleu	1.59 x 5.87 x 47.15	0.31	1	50.80 x 7.94 x 1.75	0.34	077511911378	4	8.89 x 8.89 x 52.71	1.50	50077511911373
9143703	Repose-poignets clavier	Violet	1.59 x 5.87 x 47.15	0.31	1	50.80 x 7.94 x 1.75	0.34	077511914379	4	8.89 x 8.89 x 52.71	1.50	50077511914374
9112301	Mini repose-poignet	Noir	1.80 x 12.20 x 8.80	0.18	1	14.80 x 15.00 x 2.40	0.22	043859527199	4	8.20 x 16.60 x 20.00	0.88	50043859527194
91177-72	Mini repose-poignet	Bleu	1.80 x 12.20 x 8.80	0.18	1	14.80 x 15.00 x 2.40	0.22	077511911774	4	8.20 x 16.60 x 20.00	0.88	50077511911779
91477-72	Mini repose-poignet	Violet	1.80 x 12.20 x 8.80	0.18	1	14.80 x 15.00 x 2.40	0.22	077511914775	4	8.20 x 16.60 x 20.00	0.88	50077511914770

Tapis de souris/Repose-poignets en mousse à mémoire de forme

- Coussinet en mousse qui s'adapte à votre poignet pour un confort exceptionnel, sans pour autant perdre sa forme
- Redistribue les points de pression et assure une bonne position de la main lors d'une utilisation de la souris ou d'un clavier
- Tapis de souris optique permettant un bon glissement de la souris

AMÉLIORE LA CIRCULATION SANGUINE

			PRODUIT			PACKAGING				CARTON DE REGROUPEMENT		
Code	Memory Foam	Couleur	H x L x P (cm)	Poids (kg)	PCB	H x L x P (cm)	Poids (kg)	Gencod PCB	PCB	H x L x P (cm)	Poids (kg)	Gencod Unitaire
9175801	Tapis de souris - Repose-poignet	Gris	2.50 x 20.00 x 23.34	0.20	1	27.62 x 23.18 x 2.84	0.30	043859497805	4	9.53 x 24.29 x 28.89	1.40	50043859497800
9176501	Tapis de souris - Repose-poignet	Noir	2.50 x 20.00 x 23.34	0.20	1	27.62 x 23.18 x 2.84	0.30	043859497805	4	9.53 x 24.29 x 28.89	1.40	50043859497800
9172801	Tapis de souris - Repose-poignet	Saphir	2.50 x 20.00 x 23.34	0.20	1	27.62 x 23.18 x 2.84	0.30	043859589074	4	9.53 x 24.29 x 28.89	1.40	50043859589079
9178201	Repose-poignets clavier	Noir	2.38 x 49.05 x 5.87	0.17	1	8.57 x 53.02 x 2.86	0.25	043859503377	4	10.16 x 12.07 x 53.34	1.18	50043859503372
9178401	Repose-poignets clavier	Saphir	2.38 x 49.05 x 5.87	0.17	1	8.57 x 53.02 x 2.86	0.25	043859503391	4	10.16 x 12.07 x 53.34	1.18	50043859503396

Souris verticale ambidextre

Souris verticale ambidextre Penguin®

- Design vertical qui favorise une position plus ergonomique tout en évitant une pression du poignet
- La protection antibactérienne BioCote® permet de limiter la prolifération des bactéries sur votre souris
- Base symétrique glissant facilement permettant un déplacement du curseur précis et rapide.
- Bouton central en forme de nœud papillon permettant une transition facile entre droitiers et gauchers
- Plusieurs réglages dpi de la vitesse du curseur permettant d'ajuster la précision et la rapidité du mouvement

Choisir la bonne taille

Mesurez votre main du premier pli de votre poignet jusqu'au bout de votre majeur

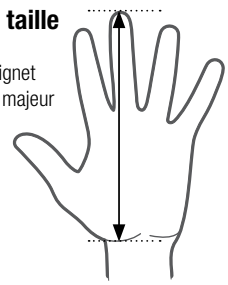

Connectivité	Plug & Play USB 2.0
Compatibilité	Linux, Windows 2000, XP, Vista, 7, 8, 10 et les versions de, MAC OS X 10.6 et versions supérieures
Réglages DPI	400, 600, 800 or 1200
Garantie	2 ans

				PRODUIT			PACKAGING			CARTON DE REGROUPEMENT			
Code	Mesures	Taille	Type	H x L x P (cm)	Poids (kg)	PCB	H x L x P (cm)	Poids (kg)	Gencod PCB	PCB	H x L x P (cm)	Poids (kg)	Gencod Unitaire
9894801	< 16cm	Petite	Filaire	7.78 x 13.81 x 9.68	0.18	1	9.53 x 17.78 x 11.43	0.32	043859735945	4	12.70 x 25.72 x 36.83	1.54	50043859735940
9894601	16 - 18cm	Moyenne	Filaire	8.57 x 15.72 x 10.95	0.23	1	10.48 x 19.37 x 12.07	0.36	043859735921	4	13.34 x 27.31 x 39.69	1.86	50043859735926
9894401	> 18cm	Large	Filaire	9.53 x 17.30 x 12.14	0.27	1	11.43 x 20.96 x 13.65	0.45	043859735907	4	14.29 x 29.85 x 43.50	2.13	50043859735902
9894901	< 16cm	Petite	Sans fil	7.78 x 13.81 x 9.68	0.18	1	9.53 x 17.78 x 11.43	0.32	043859735952	4	12.70 x 25.72 x 36.83	1.54	50043859735957
9894701	16 - 18cm	Moyenne	Sans fil	8.57 x 15.72 x 10.95	0.23	1	10.48 x 19.37 x 12.07	0.36	043859735938	4	13.34 x 27.31 x 39.69	1.86	50043859735933
9894501	> 18cm	Large	Sans fil	9.53 x 17.30 x 12.14	0.27	1	11.43 x 20.96 x 13.65	0.45	043859735914	4	14.29 x 29.85 x 43.50	2.13	50043859735919

ZONE 3

Soulagez les douleurs cervicales

Gardez un angle de vue confortable

Assurez-vous que vos yeux soient alignés avec le haut de votre écran

Bras porte-écrans

ZONE 3
Soulagez les douleurs cervicales

La Solution

Gardez un angle de vue confortable. Assurez-vous que vos yeux soient alignés avec le haut de votre écran.

Rotation
L'angle de rotation de l'écran est complet ce qui permet d'orienter son écran autant en position paysage que portrait.

Pivotement
Le degré jusqu'au quel un écran peut s'ajuster à gauche ou à droite.

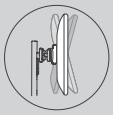

Inclinaison
Le degré jusqu'au quel l'écran peut basculer vers le bas ou vers le haut.

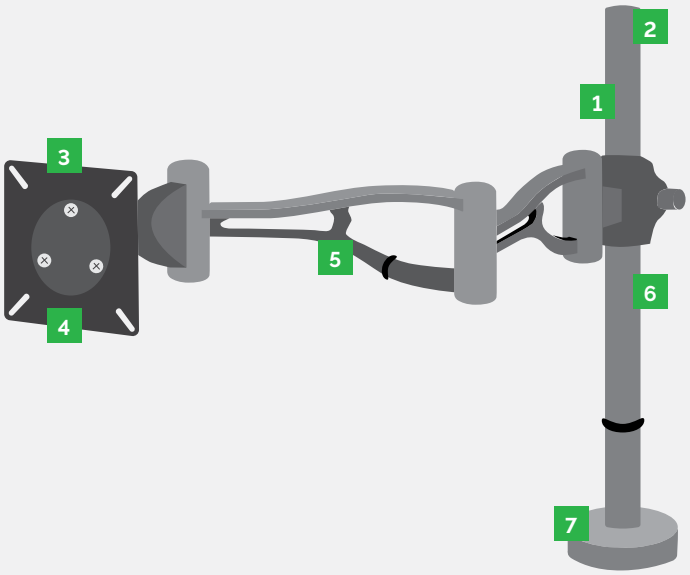

1 Type

Disponible en version mat fixe ou ressort à gaz. Les bras à mat fixe offrent un ajustement de la hauteur ainsi qu'un pivotement du bras tandis que les bras à ressort à gaz offrent un mouvement complet.

2 Taille maximale

Les bras ont une hauteur maximale pour s'assurer que l'écran soit positionné de manière ergonomique.

3 Norme VESA

Également connue sous le nom de norme d'interface de montage (MIS, VESA), il s'agit d'une norme universelle pour le montage d'écrans plats et d'autres équipements d'affichage visuel. Pour éviter les problèmes de fixation, le bras et le moniteur doivent être conformes à la norme VESA.

4 Taille maximale de l'écran et capacité de charge

Un bras porte-écran peut supporter une taille d'écran maximale spécifique sans nuire à son usage. Respecter l'indication de charge maximale permet notamment d'éviter le chevauchement des bras doubles.

5 Portée maximale

L'extension du bras doit être réglée correctement afin que l'utilisateur soit dans une position confortable et ainsi éviter la fatigue oculaire.

6 Gestion des câbles

Clips intégrés permettant d'organiser et de ranger les câbles.

7 Type de fixation au bureau

Les bras porte-écrans se fixent soit à l'aide d'une pince, à travers l'obturateur ou sur pied. Il est important de tenir compte du type de bureau et du type de fixation lors de la sélection d'un modèle.

Bras porte-écrans Eppa™

- La gamme Eppa est ajustable à la simple pression du doigt
- Système de passe-câbles inclus pour garder votre bureau ordonné
- Adoptez une position idéale grâce à l'ajustement en hauteur de 26cm max et une portée maximale de 53cm
- 2 types de fixation: soit à l'aide d'une pince ou soit à travers l'obturateur du bureau.

TESTED TO firainternational EN ISO 9241-5

Kit de conversion bras simple à double Eppa™

- Ce kit permet de passer d'un bras simple à un bras double offrant une solution flexible.

NOUVEAUTÉ

Taille maximale de l'écran	Capacité de charge (par bras)	Rotation de la base	Pivotement	Inclinaison	Rotation de la partie supérieure	Hauteur ajustable	Portée maximale	VESA
39" / 99.06cm (de gauche à droite)	1- 8kg	360°	180°	+/-90°	360°	26.6cm 14 – 40.6cm	53.8cm	75 x 75 100 x 100

			PRODUIT		PACKAGING				CARTON DE REGROUPEMENT			
Code	Nom du produit	Couleur	H x L x P (cm)	Poids (kg)	PCB	H x L x P (cm)	Poids (kg)	Gencod PCB	PCB	H x L x P (cm)	Poids (kg)	Gencod Unitaire
9683101	Bras porte-écran simple Eppa™	Noir	48.00 x 11.70 x 56.50	2.99	1	11.11 x 41.91 x 27.94	3.63	043859749300	2	24.00 x 29.50 x 43.50	7.69	50043859749305
9683201	Bras porte-écran simple Eppa™	Blanc	48.00 x 11.70 x 56.50	2.99	1	11.11 x 41.91 x 27.94	3.63	043859749317	2	24.00 x 29.50 x 43.50	7.69	50043859749312
9683001	Bras porte-écran simple Eppa™	Argent	48.00 x 11.70 x 56.50	2.99	1	11.11 x 41.91 x 27.94	3.63	043859749294	2	24.00 x 29.50 x 43.50	7.69	50043859749299
9683401	Bras porte-écrans double Eppa™	Noir	48.00 x 100.00 x 56.50	5.10	1	12.70 x 50.80 x 37.47	6.17	043859749331	2	25.40 x 38.10 x 52.71	13.02	50043859749336
9683501	Bras porte-écrans double Eppa™	Blanc	48.00 x 100.00 x 56.50	5.10	1	12.70 x 50.80 x 37.47	6.17	043859749348	2	25.40 x 38.10 x 52.71	13.02	50043859749343
9683301	Bras porte-écrans double Eppa™	Argent	48.00 x 100.00 x 56.50	5.10	1	12.70 x 50.80 x 37.47	6.17	043859749324	2	25.40 x 38.10 x 52.71	13.02	50043859749329
9683601	Kit de conversion Eppa™	Noir	48.00 x 11.70 x 56.50	3.22	1	11.43 x 50.80 x 37.47	4.35	043859749355	2	26.04 x 39.37 x 52.71	13.02	50043859749350
9683801	Kit de conversion Eppa™	Blanc	48.00 x 11.70 x 56.50	3.22	1	11.43 x 50.80 x 37.47	4.35	043859749379	2	26.04 x 39.37 x 52.71	13.02	50043859749374
9683701	Kit de conversion Eppa™	Argent	48.00 x 11.70 x 56.50	3.22	1	11.43 x 50.80 x 37.47	4.35	043859749362	2	26.04 x 39.37 x 52.71	13.02	50043859749367

Bras porte-écrans

Bras porte-écrans Platinum Series

- Bras porte-écrans à réglage très facile grâce au ressort à gaz
- Idéal pour le travail collaboratif
- Deux ports USB situés à la base du produit, facilitant la connexion d'appareils
- Passe-câbles intégré pour un encombrement minimal
- Facile à monter - à l'aide d'une simple pince
- Fintion mate

FINITION MATE

Simple | Double | Double vertical | Triple

Code	Nom du produit	Taille maximale de l'écran	Capacité de charge (par bras)	Rotation de la base	Pivotement	Inclinaison	Rotation de la partie supérieure	Hauteur ajustable	Portée maximale	VESA
8043301	Simple	32" (81.28cm)	1.5 - 8kg	360°	180°	+/-45°	360°	28cm 13.5 – 41.5cm	50.5cm	75 x 75 100 x 100
8042501	Double	32" (81.28cm)	1.5 - 8kg	360°	180°	+/-45°	360°	28cm 13.5 – 41.5cm	50.5cm	75 x 75 100 x 100
8043401	Double vertical	32" (81.28cm)	1.5 - 8kg	360°	180°	+/-45°	360°	62cm 9 – 7.1cm	52cm	75 x 75 100 x 100
8042601	Triple	27" (68.5cm)	1.5 - 7kg	360°	180°	+/-45°	360°	42cm 15.5 - 43.5cm Pole – 45.8cm	70.5cm	75 x 75 100 x 100

		PRODUIT		PACKAGING				CARTON DE REGROUPEMENT			
Code	Nom du produit	H x L x P (cm)	Poids (kg)	PCB	H x L x P (cm)	Poids (kg)	Gencod PCB	PCB	H x L x P (cm)	Poids (kg)	Gencod Unitaire
8043301	Bras simple Platinum Series	59.00 x 49.50 x 11.40	2.43	1	11.70 x 41.90 x 28.50	3.52	043859727964	1	14.60 x 43.20 x 30.20	3.96	50043859727969
8042501	Bras double Platinum Series	59.00 x 95.00 x 11.40	4.10	1	13.30 x 40.60 x 31.10	5.30	043859716968	1	15.90 x 41.90 x 33.00	5.90	50043859716963
8043401	Bras double vertical Platinum Series	88.60 x 102.60 x 11.50	4.80	1	14.90 x 50.50 x 35.90	6.70	043859727971	1	16.50 x 51.70 x 37.80	7.40	50043859727976
8042601	Bras triple Platinum Series	92.40 x 127.50 x 14.10	6.00	1	14.90 x 50.50 x 36.20	7.80	043859716975	1	16.80 x 52.10 x 37.50	8.50	50043859716970

Bras porte-écrans Professional Series

- Entièrement réglable pour un maximum de confort
- Passe-câbles intégré pour un encombrement minimal

Fixation à l'aide d'une pince

- Facile à installer à l'arrière du bureau

TESTED TO firainternational EN ISO 9241-5

Fixation sur pied

- Permet l'utilisation de deux écrans dans des espaces qui ne permettent pas une fixation à l'aide d'une pince ou via l'obturateur

Double

Simple sur pied

Double horizontal sur pied

Double vertical sur pied

Simple

Code	Nom du produit	Taille maximale de l'écran	Capacité de charge (par bras)	Rotation de la base	Pivotement	Inclinaison	Hauteur ajustable	Portée maximale	VESA
8041601	Simple	32" (81.28cm)	10kg	360°	180°	+/- 37°	42cm	69cm	75 x 75 100 x 100
8041701	Double	26" (66.04cm)	10kg	360°	180°	+/- 37°	42cm	69cm	75 x 75 100 x 100
8049601	Simple sur pied	32" (81.28cm)	8kg	360°	120°	+/-45°	46.5cm	-	75 x 75 100 x 100
8043701	Double horizontal sur pied	27" (68.5cm)	8kg	360°	120°	+/-30°	46.5cm	-	75 x 75 100 x 100
8044001	Double vertical sur pied	32" (81.28cm)	8kg	360°	120°	+/-45°	90.5cm	-	75 x 75 100 x 100

		PRODUIT		PACKAGING				CARTON DE REGROUPEMENT			
Code	Nom du produit	H x L x P (cm)	Poids (kg)	PCB	H x L x P (cm)	Poids (kg)	Gencod PCB	PCB	H x L x P (cm)	Poids (kg)	Gencod Unitaire
8041601	Simple	53.34 x 11.11 x 60.96	3.43	1	-	-	043859594214	1	45.30 x 12.00 x 26.00	4.12	50043859594219
8041701	Double	55.88 x 11.11 x 98.43	4.58	1	-	-	043859629718	1	28.00 x 11.00 x 59.50	5.50	50043859629713
8049601	Simple sur pied	46.50 x 28.00 x 39.00	2.68	1	5.87 x 28.89 x 48.90	2.90	043859748686	1	9.53 x 30.48 x 50.48	3.13	50043859748681
8043701	Double horizontal sur pied	46.50 x 80.50 x 31.60	4.87	1	9.50 x 46.00 x 33.00	5.55	043859728008	1	11.50 x 47.50 x 34.50	6.09	50043859728003
8044001	Double vertical sur pied	90.17 x 38.89 x 27.94	4.08	1	-	-	043859728060	1	7.46 x 28.80 x 48.90	4.76	50043859728065

Bras porte-écrans

Kit complémentaire porte ordinateur portable compatible avec gamme bras Professional Series

- Accessoire à adapter sur un bras porte-écran simple ou double Professional Series
- Support avec revêtement en mousse pour ordinateur portable
- Ses fixations permettent de maintenir solidement un ordinateur portable d'une épaisseur de 14 à 29 mm et de 258 mm à 375mm de largeur
- Livré avec une plaque moniteur pour un ajustement personnalisé de la hauteur
- Intègre 2 orifices pour le passage des câbles et des zones d'aération pour une meilleure ventilation du pc portable
- Répond aux normes de fixation VESA - 75 x 75 / 100 x 100

*Bras non inclus

		PRODUIT			CARTON DE REGROUPEMENT			
Code	Nom du produit	H x L x P (cm)	Poids (kg)	Gencod PCB	PCB	H x L x P (cm)	Poids (kg)	Gencod Unitaire
8211901	Kit complémentaire porte ordinateur portable pour bras Professional Series	8.50 x 33.00 x 32.00	2.30	043859706464	4	33.00 x 35.50 x 39.00	10.88	50043859706469

Bras porte-écran Reflex

- Maximise l'espace sur votre bureau et relève votre écran pour réduire les douleurs cervicales et éviter la fatigue oculaire
- Réglable en hauteur et en profondeur pour un meilleur angle de vue et une solution plus ergonomique
- Design épuré avec système de passe-câbles intégré

NOUVEAUTÉ

Simple

Double

Code	Nom du produit	Taille maximale de l'écran	Capacité de charge (par bras)	Rotation de la base	Pivotement	Inclinaison	Rotation de la partie supérieure	Hauteur ajustable	Portée maximale	VESA
8502501	Bras simple Reflex	32" (81.28cm)	8kg	360°	180°	+/-45°	180°	45cm	42.2cm	75 x 75 100 x 100
8502601	Bras double Reflex	27" (68.5cm)	8kg	360°	180°	+/-45°	180°	45cm	38.7cm	75 x 75 100 x 100

		PRODUIT			PACKAGING			CARTON DE REGROUPEMENT			
Code	Nom du produit	H x L x P (cm)	Poids (kg)	PCB	H x L x P (cm)	Poids (kg)	Gencod PCB	PCB	H x L x P (cm)	Poids (kg)	Gencod Unitaire
8502501	Bras simple Reflex	55.00 x 11.60 x 49.00	3.03	1	11.43 x 16.51 x 47.31	3.76	043859748471	1	13.97 x 18.42 x 48.58	3.99	50043859748476
8502601	Bras double Reflex	55.00 x 11.60 x 72.60	4.13	1	15.56 x 12.38 x 47.31	4.93	043859748488	1	14.61 x 18.42 x 48.90	5.17	50043859748483

Bras porte-écrans

Bras porte-écran plat Smart Suites™

- Bras porte-écran plat ajustable sur 5 hauteurs
- Montage très facile
- Supporte un écran de 21'' max et pesant jusqu'à 9kg
- Inclinaison ajustable en hauteur jusqu'à 90°
- Pivote de droite à gauche jusqu'à 360°
- Pince s'adaptant à la plupart des bureaux jusqu'à 62 mm d'épaisseur, avec un débord de 50 mm nécessaire
- Passe-câbles inclus
- Répond aux normes de fixation VESA
  - 75 x 75 / 100 x 100

Taille maximale de l'écran	Capacité de charge (par bras)	Rotation de la base	Pivotement	Inclinaison	Hauteur ajustable	Portée maximale	VESA
21" (53.30cm)	9kg	360°	120°	+/- 45°	11.4cm	36.8cm	75 x 75 100 x 100

		PRODUIT			PACKAGING			CARTON DE REGROUPEMENT			
Code	Nom du produit	H x L x P (cm)	Poids (kg)	PCB	H x L x P (cm)	Poids (kg)	Gencod PCB	PCB	H x L x P (cm)	Poids (kg)	Gencod Unitaire
8038201	Bras porte-écran plat Smart Suites™	60.96 x 12.07 x 36.83	2.00	1	8.26 x 46.99 x 17.46	2.38	043859528059	2	19.69 x 19.37 x 48.58	4.99	50043859528054

Kit complémentaire porte ordinateur portable

- Accessoire à adapter sur un bras porte-écran (hors Professional Series) pour surélever l'écran à hauteur des yeux
- S'adapte aux ordinateurs portables jusqu'à 17" et pesant 4,5kg maximum
- Fentes d'aération permettant la ventilation de l'ordinateur
- Passe-câbles intégré pour un encombrement minimal
- Répond aux normes de fixation VESA
  - 75 x 75 / 100 x 100

*Bras non inclus

		PRODUIT			CARTON DE REGROUPEMENT			
Code	Nom du produit	H x L x P (cm)	Poids (kg)	Gencod PCB	PCB	H x L x P (cm)	Poids (kg)	Gencod Unitaire
8044101	Kit complémentaire porte ordinateur portable	27.94 x 44.29 x 6.51	1.18	043859728015	1	6.83 x 30.16 x 33.34	1.59	50043859728010

Bras porte-écrans

Bras porte-écran simple mural

- Bras porte-écran unique à fixation murale
- Réglage très facile grâce au ressort à gaz
- Passe-câbles intégré pour un encombrement minimal
- Se fixe facilement sur un mur, idéal pour les espaces restreints
- Supporte un écran pesant jusqu'à 30kg et de 42" maximum

Taille maximale de l'écran	Capacité de charge	Rotation de la base	Pivotement	Inclinaison	Rotation de la partie supérieure	Hauteur ajustable	Portée maximale	VESA
20 - 42" (50.8 - 106.68cm)	5 - 30kgs	+/-3°	-/+ 90°	+5/- 15°	180°	28.2cm	56.3cm	75 x 75 / 100 x 100 / 200 x 200 / 200 x 100

		PRODUIT			CARTON DE REGROUPEMENT			
Code	Nom du produit	H x L x P (cm)	Poids (kg)	Gencod PCB	PCB	H x L x P (cm)	Poids (kg)	Gencod Unitaire
8043501	Bras porte-écran simple mural	47.78 x 22.54 x 51.44	3.54	043859727988	1	7.46 x 36.51 x 50.48	4.31	50043859727983

Bras porte-écran simple mural TV

- Bras porte-écran unique à fixation murale TV/LCD/LED
- Réglage très facile et ajustement possible en hauteur
- Se fixe facilement sur un mur
- Supporte un écran pesant jusqu'à 35kg et d'une taille comprise entre 23'' et 55''
- Passe-câbles intégré pour un encombrement minimal

Taille maximale de l'écran	Capacité de charge	Rotation de la base	Pivotement	Inclinaison	Rotation de la partie supérieure	Hauteur ajustable	Portée maximale	VESA
23 -55" (58.42-139.7cm)	34.9kg	-/+ 5°	-/+ 90°	+2°/-12°	180°	-	49.5cm	100, x 100 / 100 x 150 / 200 x 100 / 200 x 200 / 300 x 300 / 300 x 200 / 400 x 400 / 400 x 300 / 400 x 200

		PRODUIT			CARTON DE REGROUPEMENT			
Code	Nom du produit	H x L x P (cm)	Poids (kg)	Gencod PCB	PCB	H x L x P (cm)	Poids (kg)	Gencod Unitaire
8043601	Bras porte-écran simple mural TV	45.40 x 41.28 x 50.17	2.72	043859727995	1	6.67 x 33.02 x 39.05	3.18	50043859727990

1 Hauteur ajustable

Les supports moniteur permettent à l'utilisateur d'adopter un angle de vue confortable.

2 Capacité de charge maximale

Tous les supports moniteur supportent un poids maximal.

3 Passe-câbles intégré

Pour un bureau ordonné, certains supports moniteur disposent d'un passe-câbles intégré.

4 Rangement pour accessoires

Une fonctionnalité supplémentaire sur certains modèles, aidant l'utilisateur à organiser ses accessoires de bureau ou ses documents de travail.

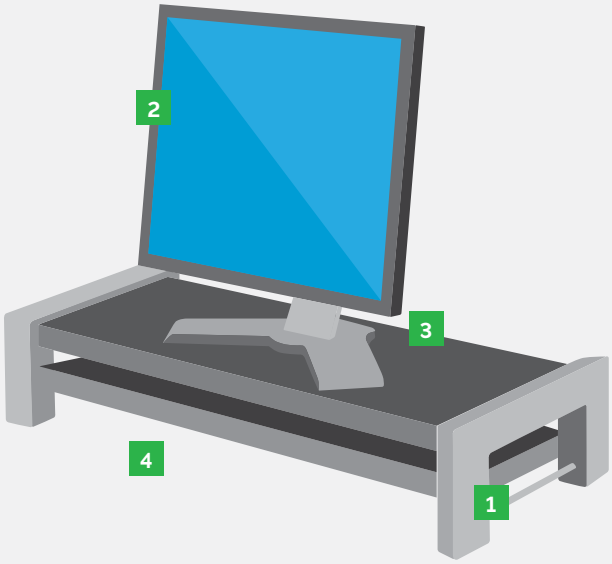

NOUVEAUTÉ

PORT USB

Support moniteur Hana™

- Maximise l'espace sur votre bureau et élève votre moniteur à un angle de vue confortable pour réduire les tensions dans le cou, les épaules et la fatigue oculaire
- Trouvez votre position idéale grâce aux 3 réglages de hauteur
- Comprend 2 ports USB charge rapide à l'avant et 2 ports USB 2.0 sous le support pour brancher facilement votre clavier et souris
- Base en aluminium design avec finition en bois véritable, disponible en noir et blanc
- Spécifications approximatives :
  - Poids maximum du moniteur : 18kg
  - Réglages de hauteur : 10.2 / 12.7 / 15.3cm

			PRODUIT		CARTON DE REGROUPEMENT			
Code	Nom du produit	Couleur	H x L x P (cm)	Poids (kg)	PCB	H x L x P (cm)	Poids (kg)	Gencod Unitaire
8060501	Support moniteur Hana™	Noir	10.20 x 56.00 x 22.20	2.17	1	17.50 x 30.00 x 63.20	3.40	50043859751445
8064201	Support moniteur Hana™	Blanc	10.20 x 56.00 x 22.20	2.17	1	17.50 x 30.00 x 63.20	3.40	50043859751452

Supports moniteur

Support pour écran plat Professional Series

- Une solution complète pour le poste de travail afin d'accroître votre confort et votre productivité
- Emplacement facilitant l'accès et le rangement d'un ordinateur portable sous le support
- Mini-trieur de documents et rangement pour les petites fournitures - amovibles
- Système de gestion des câbles intégré pour une meilleure organisation de l'espace de travail

- Spécifications approximatives :
  - Poids maximum du moniteur : 18kg
  - Réglages de hauteur : 7 / 9.5 / 12cm

TESTED TO firainternational EN ISO 9241-5

		PRODUIT			PACKAGING				CARTON DE REGROUPEMENT		
Code	Nom du produit	H x L x P (cm)	Poids (kg)	PCB	H x L x P (cm)	Poids (kg)	Gencod PCB	PCB	H x L x P (cm)	Poids (kg)	Gencod Unitaire
8037401	Support pour écran plat Professional Series	23.50 x 65.72 x 29.21	2.65	1	14.92 x 65.72 x 34.93	3.71	043859514380	2	30.48 x 35.56 x 66.99	7.65	50043859514385

Support écran Premium Office Suites™

- Positionne l'écran à un angle de vue confortable et ergonomique
- Espace de rangement sous le support pour un clavier ou un ordinateur portable
- Comprend un emplacement pour une tasse, un espace pour ranger 8 CD dans leurs étuis et un tiroir de rangement

- Spécifications approximatives :
  - Poids maximum du moniteur : 36kg
  - Réglages de hauteur : 10.7 / 12 / 13.3 / 14.6 / 15.9cm

TESTED TO firainternational EN ISO 9241-5

ESPACES DE RANGEMENT INTÉGRÉS

		PRODUIT			PACKAGING				CARTON DE REGROUPEMENT		
Code	Nom du produit	H x L x P (cm)	Poids (kg)	PCB	H x L x P (cm)	Poids (kg)	Gencod PCB	PCB	H x L x P (cm)	Poids (kg)	Gencod Unitaire
8031001	Support écran Premium Office Suites™	10.64 x 68.58 x 35.72	2.54	1	36.83 x 70.33 x 11.75	2.77	043859470969	2	38.10 x 25.40 x 69.55	7.71	50043859470964

Support écran Standard Office Suites™

- Positionne l'écran à un angle de vue confortable et ergonomique
- 5 réglages de hauteur pour un maximum de confort
- Possibilité de ranger un ordinateur portable sous le support
- Comprend un tiroir de rangement pour les fournitures

- Spécifications approximatives :
  - Poids maximum du moniteur : 36kg
  - Réglages de hauteur : 10.7 / 12 / 13.3 / 14.6 / 15.9cm

TESTED TO firainternational EN ISO 9241-5

5 RÉGLAGES DE HAUTEUR

		PRODUIT			PACKAGING				CARTON DE REGROUPEMENT		
Code	Nom du produit	H x L x P (cm)	Poids (kg)	PCB	H x L x P (cm)	Poids (kg)	Gencod PCB	PCB	H x L x P (cm)	Poids (kg)	Gencod Unitaire
8031101	Support écran Standard Office Suites™	10.64 x 50.48 x 35.72	2.13	1	36.83 x 52.07 x 11.43	2.63	043859470976	2	25.10 x 38.74 x 53.67	5.78	50043859470971

TESTED TO fircinternational EN ISO 9241-5

PORTE-COPIES INTÉGRÉ

Support moniteur Premium Plus

- Positionne l'écran à une hauteur de vue confortable et permet de gagner de l'espace sur le bureau
- Équipé d'un tiroir de rangement de 51mm et d'un porte-copies

- Spécifications approximatives :
  - Poids maximum du moniteur : 36kg
  - Réglages de hauteur : 6.5/ 8.5 / 11.5 / 13.5 / 16.5cm

			PRODUIT			PACKAGING			CARTON DE REGROUPEMENT			
Code	Nom du produit	Couleur	H x L x P (cm)	Poids (kg)	PCB	H x L x P (cm)	Poids (kg)	Gencod PCB	PCB	H x L x P (cm)	Poids (kg)	Gencod Unitaire
9169501	Support moniteur Premium Plus	Gris foncé	18.41 x 33.33 x 33.65	1.98	1	33.97 x 34.60 x 11.74	2.29	043859529759	2	35.87 x 25.08 x 35.87	4.99	50043859529754
91713	Support moniteur Premium Plus	Gris clair / Blanc	18.41 x 33.33 x 33.65	1.98	1	33.97 x 34.60 x 11.74	2.29	077511917134	2	35.87 x 25.08 x 35.87	4.99	50077511862811

TESTED TO fircinternational EN ISO 9241-5

DESIGN MODERNE TRANSPARENT

NOUVEAUTÉ

Support moniteur ajustable avec porte-documents Clarity™

- Maximisez votre espace de travail et relevez votre écran à la bonne hauteur pour réduire les douleurs cervicales ainsi que la fatigue oculaire
- Porte-documents repliable pour adopter une position ergonomique lorsque vous travaillez avec des documents papier
- Design minimaliste avec des finitions épurées, élégantes et transparentes s'adaptant à tout type d'environnement de travail

- Spécifications approximatives :
  - Poids maximum du moniteur : 15kg
  - Réglages de hauteur : 10 / 11.5 / 13 / 14.5 / 16cm

		PRODUIT			PACKAGING			CARTON DE REGROUPEMENT			
Code	Nom du produit	H x L x P (cm)	Poids (kg)	PCB	H x L x P (cm)	Poids (kg)	Gencod PCB	PCB	H x L x P (cm)	Poids (kg)	Gencod Unitaire
9731201	Support moniteur ajustable avec porte document Clarity™	10.50 x 30.20 x 26.70	1.35	1	11.63 x 37.59 x 29.59	1.79	043859752713	2	25.48 x 31.50 x 38.99	4.01	50043859752718

TESTED TO fircinternational EN ISO 9241-5

ESPACES DE RANGEMENT POUR DOCUMENTS ET ACCESSOIRES

Support moniteur Smart Suites™ plus

- Surélève l'écran à une hauteur confortable
- 2 rangements amovibles latéraux pour les petits accessoires
- Rangement amovible pour documents A4

- Spécifications approximatives :
  - Poids maximum du moniteur : 10kg
  - Réglages de hauteur : 10 / 11.5 / 13cm

		PRODUIT			PACKAGING			CARTON DE REGROUPEMENT			
Code	Nom du produit	H x L x P (cm)	Poids (kg)	PCB	H x L x P (cm)	Poids (kg)	Gencod PCB	PCB	H x L x P (cm)	Poids (kg)	Gencod Unitaire
8020801	Support moniteur Smart Suites™ plus	10.16 x 47.78 x 32.86	0.88	1	33.34 x 48.26 x 10.64	1.52	043859552665	2	23.65 x 35.40 x 50.01	3.72	50043859552660

Supports moniteur

Support moniteur ajustable Clarity™

- Maximisez votre espace de travail et relevez votre écran à la bonne hauteur pour réduire les douleurs cervicales ainsi que la fatigue oculaire
- Design minimaliste avec des finitions épurées, élégantes et transparentes s'adaptant à tout type d'environnement de travail

- Spécifications approximatives :
  - Poids maximum du moniteur : 10kg
  - Réglages de hauteur : 7 / 8.5 / 10 / 11.5 / 13cm

NOUVEAUTÉ

TESTED TO firainternational EN ISO 9241-5

DESIGN MODERNE TRANSPARENT

		PRODUIT			PACKAGING				CARTON DE REGROUPEMENT		
Code	Nom du produit	H x L x P (cm)	Poids (kg)	PCB	H x L x P (cm)	Poids (kg)	Gencod PCB	PCB	H x L x P (cm)	Poids (kg)	Gencod Unitaire
9731101	Support moniteur ajustable Clarity™	10.48 x 32.00 x 25.60	1.00	1	11.60 x 37.59 x 29.59	1.45	043859752706	2	25.48 x 31.50 x 38.99	3.36	50043859752701

Support moniteur Premium

- Base en plastique durable servant aussi d'étagère pour le rangement de supports média, papier et documentation

- Spécifications approximatives :
  - Poids maximum du moniteur : 36kg
  - Réglages de hauteur : 6.5 / 8.5 / 11.5 / 13.5 / 16.5cm

TESTED TO firainternational EN ISO 9241-5

AJUSTEMENT MAXIMAL DE LA HAUTEUR

			PRODUIT			PACKAGING				CARTON DE REGROUPEMENT		
Code	Nom du produit	Couleur	H x L x P (cm)	Poids (kg)	PCB	H x L x P (cm)	Poids (kg)	Gencod PCB	PCB	H x L x P (cm)	Poids (kg)	Gencod Unitaire
9169401	Support moniteur Premium	Gris foncé	16.82 x 33.65 x 34.29	1.27	1	34.60 x 41.59 x 6.66	1.55	043859529742	2	36.04 x 14.45 x 34.77	3.43	50043859529747
91717	Support moniteur Premium	Gris clair	16.82 x 33.65 x 34.29	1.27	1	34.60 x 41.59 x 6.66	1.55	077511917172	2	36.04 x 14.45 x 34.77	3.43	50077511862828

Support moniteur pivotant

- Support moniteur écran plat TFT/LCD
- Espace de rangement sous la plateforme pour post-it et fournitures
- Plateforme tournante à 45° qui permet de positionner le moniteur pour une vue partagée

- Spécifications approximatives :
  - Poids maximum du moniteur : 14kg
  - Réglages de hauteur : 9 / 10.5 / 12cm

TESTED TO firainternational EN ISO 9241-5

IDÉAL POUR LE TRAVAIL COLLABORATIF

		PRODUIT			PACKAGING				CARTON DE REGROUPEMENT		
Code	Nom du produit	H x L x P (cm)	Poids (kg)	PCB	H x L x P (cm)	Poids (kg)	Gencod PCB	PCB	H x L x P (cm)	Poids (kg)	Gencod Unitaire
91450	Support moniteur pivotant	12.07 x 42.55 x 28.89	1.11	1	29.83 x 43.50 x 9.53	1.47	077511914508	2	20.96 x 31.12 x 45.72	3.04	50077511914503

DESIGN MODERNE ET ÉLÉGANT

Support Moniteur Designer Suites™

- Permet de soulager les douleurs cervicales
- 3 réglages de hauteur au choix pour surélever votre moniteur à la hauteur idéale
- Design moderne et élégant pour de larges écrans
- Bac de rangement intégré pour vos accessoires essentiels

- Spécifications approximatives :
  - Poids maximum du moniteur : 18kg
  - Réglages de hauteur : 11 / 13 / 15cm

		PRODUIT			PACKAGING			CARTON DE REGROUPEMENT			
Code	Nom du produit	H x L x P (cm)	Poids (kg)	PCB	H x L x P (cm)	Poids (kg)	Gencod PCB	PCB	H x L x P (cm)	Poids (kg)	Gencod Unitaire
8038101	Support Moniteur Designer Suites™	11.11 x 40.64 x 23.81	1.06	1	11.75 x 41.91 x 24.45	1.29	043859528042	2	25.40 x 26.04 x 43.18	3.10	50043859528047

TESTED TO fircinternational EN ISO 9241-5

DESIGN MODERNE TRANSPARENT

NOUVEAUTÉ

Support moniteur Clarity™

- Maximisez votre espace de travail et relevez votre écran à la bonne hauteur pour réduire les douleurs cervicales ainsi que la fatigue oculaire
- Design minimaliste avec des finitions épurées, élégantes et transparentes s'adaptant à tout type d'environnement de travail
- Rangez votre clavier facilement lorsque vous ne l'utilisez pas

- Spécifications approximatives :
  - Poids maximum du moniteur : 6.5kg
  - Réglages de hauteur : 11cm

		PRODUIT			PACKAGING			CARTON DE REGROUPEMENT			
Code	Nom du produit	H x L x P (cm)	Poids (kg)	PCB	H x L x P (cm)	Poids (kg)	Gencod PCB	PCB	H x L x P (cm)	Poids (kg)	Gencod Unitaire
9731001	Support moniteur Clarity™	10.69 x 26.99 x 25.40	0.60	1	11.61 x 32.00 x 26.59	0.95	043859752690	2	25.48 x 28.50 x 33.50	2.27	50043859752695

TESTED TO fircinternational EN ISO 9241-5

IDÉAL POUR LES BUREAUX D'ANGLE

Support écran Smart Suites™

- Surélève votre écran plat à un angle de vue confortable

- Spécifications approximatives :
  - Poids maximum du moniteur : 10kg
  - Réglages de hauteur : 10 / 11.5 / 13cm

		PRODUIT			PACKAGING			CARTON DE REGROUPEMENT			
Code	Nom du produit	H x L x P (cm)	Poids (kg)	PCB	H x L x P (cm)	Poids (kg)	Gencod PCB	PCB	H x L x P (cm)	Poids (kg)	Gencod Unitaire
8020101	Support écran Smart Suites™	13.02 x 46.99 x 31.75	0.71	1	47.94 x 32.70 x 10.48	1.06	043859541386	2	22.86 x 35.24 x 50.48	2.77	50043859541381

Supports moniteur

Support moniteur Standard

- Patins ronds antidérapants qui assurent une stabilité sur n'importe quelle surface

- Spécifications approximatives :
  - Poids maximum du moniteur : 27kg
  - Réglages de hauteur : 5 / 7 / 10cm

PASSE-CÂBLES INTÉGRÉ

			PRODUIT			PACKAGING				CARTON DE REGROUPEMENT		
Code	Nom du produit	Couleur	H x L x P (cm)	Poids (kg)	PCB	H x L x P (cm)	Poids (kg)	Gencod PCB	PCB	H x L x P (cm)	Poids (kg)	Gencod Unitaire
9169301	Support moniteur Standard	Gris foncé	10.16 x 33.33 x 34.29	0.79	1	34.92 x 34.60 x 6.98	1.05	043859529735	4	34.93 x 20.16 x 35.72	3.33	50043859529730
91712	Support moniteur Standard	Gris clair	10.16 x 33.33 x 34.29	0.79	1	34.92 x 34.60 x 6.98	1.05	077511917127	4	34.93 x 20.16 x 35.72	3.33	50077511917122

Support moniteur TFT/LCD

- Espace de rangement sous le support pour papier et petites fournitures
- Passe-câbles intégré

- Spécifications approximatives :
  - Poids maximum du moniteur : 36kg
  - Réglages de hauteur : 7.6 / 9.9 / 11.4cm

SIMPLE ET FACILE À AJUSTER

		PRODUIT			PACKAGING				CARTON DE REGROUPEMENT		
Code	Nom du produit	H x L x P (cm)	Poids (kg)	PCB	H x L x P (cm)	Poids (kg)	Gencod PCB	PCB	H x L x P (cm)	Poids (kg)	Gencod Unitaire
91456	Support moniteur TFT/LCD	11.43 x 38.10 x 41.91	1.32	1	38.74 x 41.91 x 8.41	1.71	077511914560	2	20.32 x 41.91 x 43.18	4.15	50077511914565

Support Moniteur I-Spire Series™

- Surélève votre écran à un angle de vue confortable
- Design et moderne, il s'intègre à votre environnement de travail à la maison ou au bureau
- Design qui s'accorde parfaitement avec les autres produits de la gamme I-Spire Series™
- Aucun montage à faire, utilisable dès la sortie du carton d'emballage

- Spécifications approximatives :
  - Poids maximum du moniteur : 5.5kg
  - Réglages de hauteur : 8.5cm

I-Spire Series™

			PRODUIT			PACKAGING				CARTON DE REGROUPEMENT		
Code	Nom du produit	Couleur	H x L x P (cm)	Poids (kg)	PCB	H x L x P (cm)	Poids (kg)	Gencod PCB	PCB	H x L x P (cm)	Poids (kg)	Gencod Unitaire
9472302	Support Moniteur I-Spire Series™	Noir	12.38 x 50.64 x 22.70	0.66	1	13.18 x 22.70 x 51.91	1.05	043859700295	2	28.26 x 24.77 x 53.98	2.51	10043859700292
9311102	Support Moniteur I-Spire Series™	Blanc	12.38 x 50.64 x 22.70	0.66	1	13.18 x 22.70 x 51.91	1.05	043859665242	2	28.26 x 24.77 x 53.98	2.51	10043859665249

Supports ordinateurs portables

1 Angle ajustable

Permet au support d'être positionné à un angle de vue optimal, idéalement les yeux doivent être alignés avec le haut de l'écran.

2 Rebord d'appui

Une fonctionnalité située à l'avant de certains supports ordinateurs portables qui permet d'offrir un bon maintien de ceux-ci.

3 Pliable

Souvent en déplacement ? Un support pc portable pliable vous facilitera la tâche.

4 Ventilation de l'air

Certains modèles sont conçus pour garantir une ventilation de l'ordinateur portable, évitant ainsi une surchauffe de celui-ci.

Conseil
Utilisez toujours un clavier et une souris déportés lorsque vous utilisez un support ordinateur portable.

Support ordinateur portable Hana™

- Relevez votre ordinateur portable à un angle de vue confortable pour réduire les douleurs cervicales ainsi que la fatigue oculaire
- Ajustement sans effort du bout des doigts
- Idéal pour le travail collaboratif
- Comprend 2 ports USB facilement accessibles pour charger vos appareils électroniques
- Ports USB situés en dessous pour brancher clavier et souris
- Système de passe-câbles intégré
- Base en aluminium design et finition en bois véritable, disponible en noir et en blanc

- Spécifications approximatives :
  - Taille maximale de l'ordinateur portable : 19" / 48.26cm
  - Poids maximum du portable : 4.5kg
  - Réglages en hauteur : 10.2 - 40.6cm

			PRODUIT		CARTON DE REGROUPEMENT			
Code	Nom du produit	Couleur	H x L x P (cm)	Poids (kg)	PCB	H x L x P (cm)	Poids (kg)	Gencod Unitaire
8064301	Support ordinateur portable Hana™	Noir	10.20 x 34.20 x 39.60	2.90	1	47.00 x 17.20 x 39.40	4.20	50043859751469
8064401	Support ordinateur portable Hana™	Blanc	10.20 x 34.20 x 39.60	2.90	1	47.00 x 17.20 x 39.40	4.20	50043859751476

Supports ordinateurs portables

Support ordinateur portable Professional Series

- Hub 4 ports USB inclus
- Porte-documents
- Peu encombrant sur le bureau
- Pliable pour un rangement facile

- Spécifications approximatives :
  - Taille maximale de l'ordinateur portable : 17" / 43.18cm
  - Poids maximum du portable : 6.8kg
  - Réglages de hauteur : 4.1 - 25.8cm
  - Plage d'angle : jusqu'à 65°

firainternational
ergonomics excellence

		PRODUIT			PACKAGING				CARTON DE REGROUPEMENT		
Code	Nom du produit	H x L x P (cm)	Poids (kg)	PCB	H x L x P (cm)	Poids (kg)	Gencod PCB	PCB	H x L x P (cm)	Poids (kg)	Gencod Unitaire
8024602	Support ordinateur portable Professional Series	76.20 x 30.80 x 33.80	3.18	1	79.40 x 31.10 x 34.10	3.49	043859611164	2	14.00 x 36.00 x 41.50	5.60	50043859611169

Support Multi-Écrans Smart Suites™

- 5 angles d'ajustement pour adopter un angle de vue ergonomique
- Possède 4 ports USB 2.0 à l'avant
- Clip porte-copies intégré qui peut également soutenir une tablette d'une épaisseur de 1.3 cm afin de réduire les douleurs cervicales et travailler confortablement

- Spécifications approximatives :
  - Taille maximale de l'ordinateur portable : 17" / 43.18cm
  - Poids maximum du portable : 6.8kg
  - Réglages en hauteur : 11.4 - 27cm
  - Plage d'angle : jusqu'à 45°

TESTED TO firainternational EN ISO 9241-5

		PRODUIT			PACKAGING				CARTON DE REGROUPEMENT		
Code	Nom du produit	H x L x P (cm)	Poids (kg)	PCB	H x L x P (cm)	Poids (kg)	Gencod PCB	PCB	H x L x P (cm)	Poids (kg)	Gencod Unitaire
8024801	Support Multi-Écrans Smart Suites™	14.40 x 28.80 x 35.20	0.82	1	35.60 x 29.40 x 11.40	1.14	043859661275	2	23.00 x 31.40 x 37.40	2.72	50043859661270

Support ordinateur portable Smart Suites™ Plus

- Surélève l'ordinateur portable à un angle de vue confortable
- Possède 4 ports USB 2.0
- Bannette pour les papiers et rangement frontal pour garder vos petits accessoires à portée de main
- Passes-câbles inclus

- Spécifications approximatives :
  - Taille maximale de l'ordinateur portable : 17" / 43.18cm
  - Poids maximum du portable : 6.8kg
  - Réglages de hauteur : 7 / 8.5 / 10cm

TESTED TO firainternational EN ISO 9241-5

		PRODUIT			PACKAGING				CARTON DE REGROUPEMENT		
Code	Nom du produit	H x L x P (cm)	Poids (kg)	PCB	H x L x P (cm)	Poids (kg)	Gencod PCB	PCB	H x L x P (cm)	Poids (kg)	Gencod Unitaire
8020201	Support ordinateur portable Smart Suites™ Plus	19.05 x 33.34 x 26.99	0.79	1	27.62 x 34.29 x 18.42	1.20	043859541393	2	28.73 x 35.72 x 39.21	3.00	50043859541398

Support ordinateur portable Plus Office Suites™

- Surélève l'écran de votre ordinateur portable à un angle de vue confortable afin de protéger les cervicales
- Équipé d'un bord frontal pour éviter que l'ordinateur ne glisse
- Dispose d'un porte-documents intégré
- Fentes d'aération pour une meilleure ventilation de l'ordinateur portable
- Pieds pivotant pour faciliter l'accès aux câbles

- Spécifications approximatives :
  - Taille maximale de l'ordinateur portable : 17" / 43.18cm
  - Poids maximum du portable : 5kg
  - Réglages de hauteur : 11.5 - 17.5cm
  - Plage d'angle : 14 - 27.5°

		PRODUIT		PACKAGING				CARTON DE REGROUPEMENT			
Code	Nom du produit	H x L x P (cm)	Poids (kg)	PCB	H x L x P (cm)	Poids (kg)	Gencod PCB	PCB	H x L x P (cm)	Poids (kg)	Gencod Unitaire
8036701	Support ordinateur portable Plus Office Suites™	16.51 x 38.26 x 26.67	0.73	1	29.54 x 38.74 x 13.34	0.95	043859504602	2	31.75 x 27.94 x 40.64	2.83	50043859504607

NOUVEAUTÉ

Support ordinateur portable Clarity™

- Soulagez vos douleurs cervicales ainsi que la fatigue oculaire en rehaussant votre écran à un angle de vue confortable
- Se fond parfaitement dans tout type d'espace de travail grâce à son design minimaliste en acrylique transparent
- Fentes d'aération permettant une meilleure ventilation de l'ordinateur portable évitant ainsi toute surchauffe
- À utiliser avec un clavier et une souris déportés

- Spécifications approximatives :
  - Taille maximale de l'ordinateur portable : 15" / 38.1cm
  - Poids maximum du portable : 6kg
  - Plage d'angle : 13.4 /14.8 / 16.2 / 17.6 / 19 / 20.4cm
  - Plage d'angle : 24 - 47°

		PRODUIT		PACKAGING				CARTON DE REGROUPEMENT			
Code	Nom du produit	H x L x P (cm)	Poids (kg)	PCB	H x L x P (cm)	Poids (kg)	Gencod PCB	PCB	H x L x P (cm)	Poids (kg)	Gencod Unitaire
9731401	Support ordinateur portable Clarity™	13.40 x 35.00 x 26.99	0.73	1	11.71 x 39.50 x 29.69	1.10	043859752737	2	25.48 x 31.50 x 41.00	2.65	50043859752732

Support ordinateur portable Designer Suites™

- Support ordinateur portable équipé d'un bord frontal pour éviter que l'ordinateur ne glisse
- Aération au dos du support pour une bonne circulation de l'air

- Spécifications approximatives :
  - Taille maximale de l'ordinateur portable : 17" / 43.18cm
  - Poids maximum du portable : 11.3kg
  - Réglages de hauteur : 8.8 -18.4cm
  - Plage d'angle : jusqu'à 30°

		PRODUIT		PACKAGING				CARTON DE REGROUPEMENT			
Code	Nom du produit	H x L x P (cm)	Poids (kg)	PCB	H x L x P (cm)	Poids (kg)	Gencod PCB	PCB	H x L x P (cm)	Poids (kg)	Gencod Unitaire
8038401	Support ordinateur portable Designer Suites™	10.16 x 33.50 x 28.42	0.89	1	10.16 x 34.29 x 28.89	1.12	043859528066	2	22.86 x 30.48 x 35.56	2.67	50043859528061

Supports ordinateurs portables

Support ordinateur portable Office Suites™

- Élève l'écran de votre ordinateur portable à un angle de vue confortable afin de protéger les cervicales
- Equipé d'un rebord d'appui pour éviter que l'ordinateur ne glisse

- Spécifications approximatives :
  - Taille maximale de l'ordinateur portable : 17" / 43.18cm
  - Poids maximum du portable : 5kg
  - Réglages de hauteur : 11.2 -17.2cm
  - Plage d'angle : 14 - 27.5°

		PRODUIT			PACKAGING				CARTON DE REGROUPEMENT		
Code	Nom du produit	H x L x P (cm)	Poids (kg)	PCB	H x L x P (cm)	Poids (kg)	Gencod PCB	PCB	H x L x P (cm)	Poids (kg)	Gencod Unitaire
8032001	Support pour ordinateur portable Office Suites™	16.51 x 38.26 x 26.67	0.73	1	29.53 x 38.74 x 13.34	0.95	043859470952	2	31.75 x 28.57 x 40.01	2.74	50043859470957

Support ordinateur portable QuickLift I-Spire Series™

- Support facilement transportable, se plie pour voyager
- Ajustement simple à 7 angles
- Optimise l'angle de vue de l'écran
- Peut être utilisé avec ou sans clavier déporté
- Rebord d'appui pour maintenir le pc portable en place

- Spécifications approximatives :
  - Taille maximale de l'ordinateur portable : 17" / 43.18cm
  - Poids maximum du portable : 4kg
  - Réglages de hauteur : 3 - 20.5cm
  - Plage d'angle : 110°

I-Spire Series™

			PRODUIT			PACKAGING				CARTON DE REGROUPEMENT		
Code	Nom du produit	Couleur	H x L x P (cm)	Poids (kg)	PCB	H x L x P (cm)	Poids (kg)	Gencod PCB	PCB	H x L x P (cm)	Poids (kg)	Gencod Unitaire
8212001	Support ordinateur portable QuickLift I-Spire Series™	Noir	4.20 x 32.00 x 28.60	0.80	1	4.60 x 33.00 x 29.00	1.08	043859706792	2	9.50 x 30.00 x 34.00	2.50	50043859706797
8210101	Support ordinateur portable QuickLift I-Spire Series™	Blanc	4.20 x 32.00 x 28.60	0.80	1	4.60 x 33.00 x 29.00	1.08	043859706402	2	9.50 x 30.00 x 34.00	2.50	50043859706407

Maxi support ordinateur portable ventilé

- Ventilateur alimenté grâce à un port USB pour refroidir efficacement votre ordinateur
- 7.5cm d'inclinaison pour une position confortable
- Languettes anti-dérapantes pour maintenir l'ordinateur en place

- Spécifications approximatives :
  - Taille maximale de l'ordinateur portable : 17" / 43.18cm
  - Poids maximum du portable : 6kg

		PRODUIT			PACKAGING			CARTON DE REGROUPEMENT			
Code	Nom du produit	H x L x P (cm)	Poids (kg)	PCB	H x L x P (cm)	Poids (kg)	Gencod PCB	PCB	H x L x P (cm)	Poids (kg)	Gencod Unitaire
8018901	Maxi support ordinateur portable ventilé	32.00 x 31.50 x 6.70	0.75	1	32.00 x 31.50 x 6.70	0.75	043859613069	6	32.00 x 31.50 x 40.20	4.50	50043859613064

Support Ordinateur Portable Nomade I-Spire Series™

- Aide à réduire les douleurs cervicales en surélevant votre écran à un angle de vue confortable pour un confort de frappe optimal
- S'accorde avec les autres produits de la gamme I-Spire Series™
- Conception évitant la surchauffe de l'ordinateur portable
- Utilisation possible sur un bureau ou sur vos genoux
- Butée à l'avant pour éviter que l'ordinateur ne glisse
- Aucun montage à faire, utilisable dès la sortie du carton d'emballage

- Spécifications approximatives :
  - Taille maximale de l'ordinateur portable : 17" / 43.18cm
  - Poids maximum du portable : 6kg

			PRODUIT			PACKAGING			CARTON DE REGROUPEMENT			
Code	Nom du produit	Couleur	H x L x P (cm)	Poids (kg)	PCB	H x L x P (cm)	Poids (kg)	Gencod PCB	PCB	H x L x P (cm)	Poids (kg)	Gencod Unitaire
9472402	Support pour Ordinateur Portable I-Spire Series™	Noir	10.48 x 33.50 x 23.65	0.43	1	11.43 x 23.18 x 34.29	0.64	043859700301	2	25.72 x 25.08 x 35.24	1.65	10043859700308
9311202	Support pour Ordinateur Portable I-Spire Series™	Blanc	10.48 x 33.50 x 23.65	0.43	1	11.43 x 23.18 x 34.29	0.64	043859664153	2	25.72 x 25.08 x 35.24	1.65	10043859664150

Gamme Hana™

Pour les adeptes du bien-être sensibles au design, la gamme Hana™ offre des fonctionnalités tant ergonomiques qu'esthétiques afin de parfaitement s'adapter au style et à l'environnement de travail de son utilisateur.

			PRODUIT		CARTON DE REGROUPEMENT			
Code	Nom du produit	Couleur	H x L x P (cm)	Poids (kg)	PCB	H x L x P (cm)	Poids (kg)	Gencod Unitaire
8055201	Repose-pieds Hana™	Noir	21.7 x 45.3 x 39.2	4.5	1	17.8 x 43.2 x 45.7	5.2	50043859736954
8055801	Repose-pieds Hana™	Blanc	21.7 x 45.3 x 39.2	4.5	1	17.8 x 43.2 x 45.7	5.2	50043859739146
8055501	Repose-poignets Hana™	Noir	2 x 19 x 26	0.143	1	3 x 33.7 x 22.8	0.285	50043859736985
8066501	Repose-poignets Hana™	Gris	2 x 19 x 26	0.143	1	3 x 33.7 x 22.8	0.285	50043859748520
8055601	Repose-poignets pour clavier Hana™	Noir	2 x 45 x 26	0.374	1	3 x 51.3 x 32.6	0.683	50043859736992
8065001	Repose-poignets pour clavier Hana™	Gris	2 x 45 x 26	0.374	1	3 x 51.3 x 32.6	0.683	50043859748537
8060501	Support Moniteur Hana™	Noir	10.20 x 61.40 x 22.00	2.5	1	12.70 x 25.40 x 61.00	2.8	50043859751445
8064201	Support Moniteur Hana™	Blanc	10.20 x 61.40 x 22.00	2.5	1	12.70 x 25.40 x 61.00	2.8	50043859751452
8064301	Support ordinateur-portable Hana™	Noir	12.7 x 25.4 x 60.9	2.9	1	12.7 x 36.8 x 44.5	3.3	50043859751469
8064401	Support ordinateur-portable Hana™	Blanc	12.7 x 25.4 x 60.9	2.9	1	12.7 x 36.8 x 44.5	3.3	50043859751476

Porte-documents

1 Nombre de feuilles

Le nombre maximum de feuilles pouvant être supporté.

2 Guide-lignes

Améliore la concentration et rend le travail plus efficace car le guide-lignes permet d'avoir les informations clés sous les yeux.

3 Réglage de l'inclinaison

Possibilité pour l'utilisateur de choisir son angle d'inclinaison, afin qu'il puisse travailler dans une position ergonomique en fonction de la tâche à effectuer.

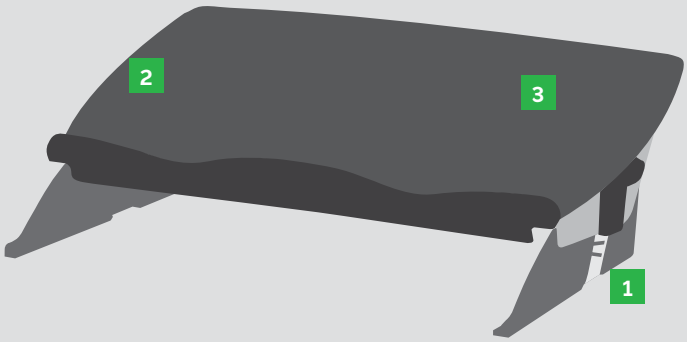

Porte-documents Hana™

- Travaillez dans une position ergonomique lorsque vous utilisez des documents papier pour éviter les douleurs cervicales ainsi que la fatigue oculaire
- Obtenez la position idéale grâce aux 5 réglages de la hauteur et de l'inclinaison de la plateforme
- La plateforme principale coulisse vers l'avant créant une surface ergonomique pour écrire
- Comprend un bac pour accessoires avec espace de chargement pour vos appareils électroniques
- Inclut un guide-ligne magnétique pour maintenir les documents et faciliter la lecture
- Design en metal, disponible en noir et en blanc

- Spécifications approximatives :
  - Capacité de charge maximale : 5kg
  - Réglages en hauteur : 11.6 / 13.4 / 16.2 / 18.8 21.4cm
  - Réglages de l'inclinaison : 8 / 14 / 20 / 26 / 32°

			PRODUIT		CARTON DE REGROUPEMENT			
Code	Nom du produit	Couleur	H x L x P (cm)	Poids (kg)	PCB	H x L x P (cm)	Poids (kg)	Gencod Unitaire
8055701	Porte-documents Hana™	Noir	11.59 x 56.20 x 34.93	6.35	1	64.01 x 19.50 x 42.55	7.48	50043859737005
8065801	Porte-documents Hana™	Blanc	11.59 x 56.20 x 34.93	6.35	1	64.01 x 19.50 x 42.55	7.48	50043859749817

Porte-documents

Porte-documents incliné Easy Glide™

- À positionner entre l'écran ou l'ordinateur portable et le clavier
- La plateforme principale glisse librement en avant pour couvrir le clavier créant une zone d'écriture ergonomique
- Le rebord est étudié pour supporter des catalogues ou des livres jusqu'à 5kg
- Angle facilement réglable entre 7.5° et 37.5°
- Plateau amovible pour les accessoires et les câbles

- Spécifications approximatives :
  - Capacité de charge maximale : 5kg
  - Réglages en hauteur : 11.8 / 14.8 / 17.6 / 20.4 / 23 / 25.3cm
  - Réglages de l'inclinaison : 7 / 13.5 / 19 / 25.4 / 31.4 / 37.5°

		PRODUIT			PACKAGING			CARTON DE REGROUPEMENT			
Code	Nom du produit	H x L x P (cm)	Poids (kg)	PCB	H x L x P (cm)	Poids (kg)	Gencod PCB	PCB	H x L x P (cm)	Poids (kg)	Gencod Unitaire
8210001	Porte-documents incliné Easy Glide™	11.60 x 57.50 x 38.00	5.6	1	17.50 x 61.50 x 44.00	5.96	043859706396	2	37.00 x 46.00 x 63.00	12.86	50043859706391

Porte-documents Clarity™

- Maximise l'espace sur votre bureau et permet de réduire les douleurs cervicales ainsi que la fatigue oculaire en positionnant les documents à un angle de vue confortable.
- Design minimaliste avec des finitions épurées, élégantes et transparentes s'adaptant à tout type d'environnement de travail
- 6 réglages de hauteur pour choisir votre angle de vue idéal (de 16 à 23.5 cm)
- Convient pour les documents de format A4 et A3

- Spécifications approximatives :
  - Capacité de charge maximale : 6kg
  - Réglages en hauteur : 16 / 17.5 / 19 / 20.5 / 22 / 23.5cm
  - Réglages de l'inclinaison : 17 - 39°

NOUVEAUTÉ

		PRODUIT			PACKAGING			CARTON DE REGROUPEMENT			
Code	Nom du produit	H x L x P (cm)	Poids (kg)	PCB	H x L x P (cm)	Poids (kg)	Gencod PCB	PCB	H x L x P (cm)	Poids (kg)	Gencod Unitaire
9731301	Porte-documents Clarity™	16.00 x 53.59 x 27.78	1.24	1	11.79 x 58.80 x 29.97	1.75	043859752720	1	25.48 x 31.50 x 60.01	4.05	50043859752725

ZONE 4

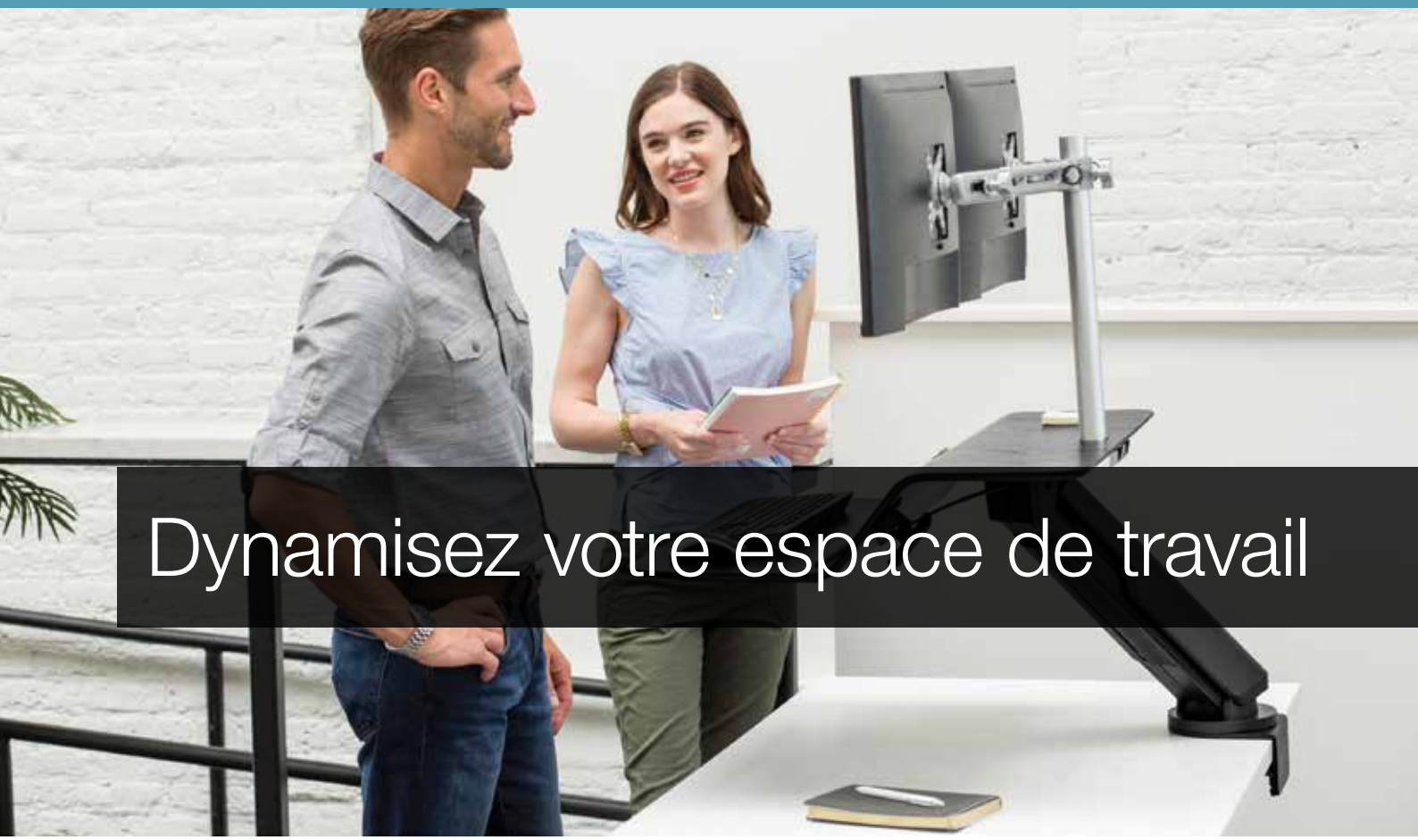

Dynamisez votre espace de travail

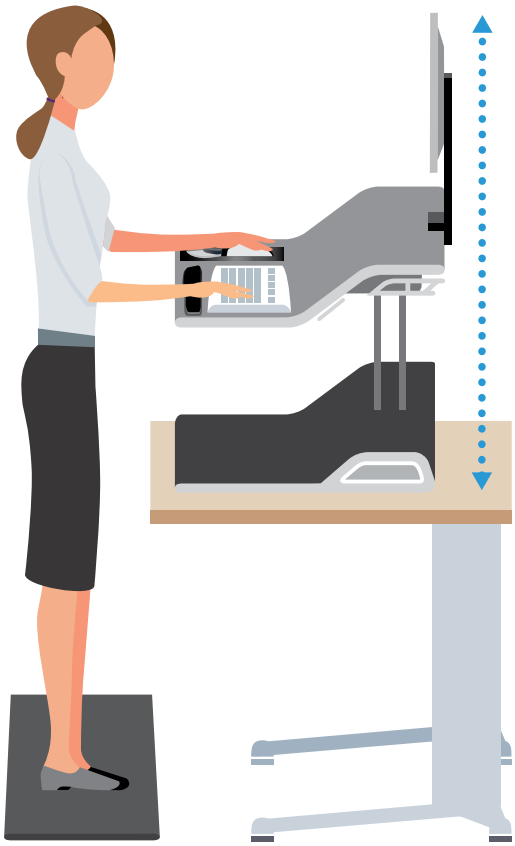

Restez en mouvement

Alternez les positions assise et debout vous aide à mieux travailler et à vous sentir mieux

Bureaux réglables en hauteur

ZONE 4
Dynamisez votre espace de travail

La Solution

Restez en mouvement. Alterner les positions assise et debout vous aide à mieux travailler et à vous sentir mieux.

Les employés sédentaires passent des heures assis à leur bureau, avachis derrière un écran chaque jour. Le corps humain n'est pas conçu pour rester immobile ou assis pendant de longues périodes; il a été prouvé que de longues périodes en position assise ont un impact négatif majeur sur notre santé et notre bien-être.

Il a aussi été prouvé que l'utilisation d'un bureau assis-debout diminuait considérablement les impacts négatifs d'une position assise prolongée tels que le stress et une baisse d'énergie. Alterner une position assise et debout favorise une meilleure circulation sanguine et aide à soulager les maux de dos et les troubles musculo-squelettiques (TMS).

Des employés en bonne santé sont des employés productifs.

Source: Healthline (Les bénéfices du travail debout)

1 Réglable en hauteur

Le fait de pouvoir surélever le bureau permet à l'utilisateur de s'asseoir ou de se mettre debout durant sa journée de travail.

2 Boitier de contrôle

Permet à l'utilisateur d'ajuster le bureau à la bonne hauteur et d'effectuer les réglages de mémoires programmables.

3 Plateau

Disponible en plusieurs tailles et couleurs pour répondre aux besoins exacts de l'utilisateur.

4 Système de passe-câbles

Les obturateurs et le système de passe-câbles intégré permettent de garder son espace de travail ordonné.

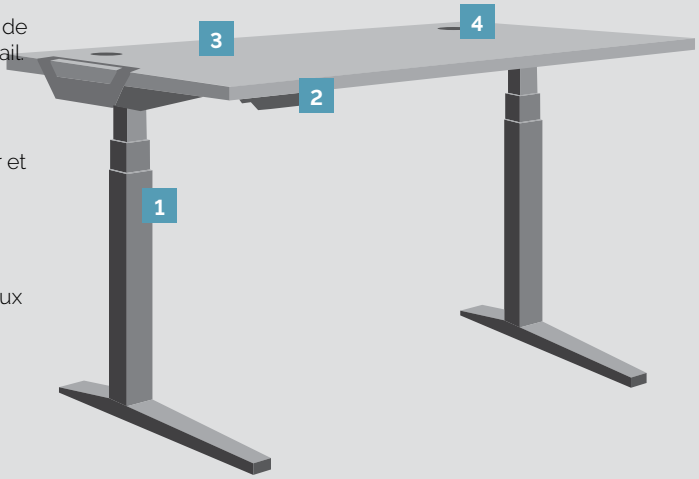

Le bureau réglable en hauteur Levado™ de Fellowes encourage les utilisateurs à ajouter du mouvement à leur journée de travail, sans effort. Cela suffit à en faire un outil indispensable pour votre espace de travail, car il possède également des fonctionnalités innovantes qui en font un atout précieux.

ASTUCIEUX

Le bureau Levado comporte un boîtier de contrôle Feather Lift™ avec 4 mémoires programmables, permettant aux utilisateurs d'obtenir un réglage parfait à chaque fois.

SOPHISTIQUÉ

Le système de détection anti-collision sécurise le bureau lors de la montée ou de la descente. Les câbles sont élégamment dissimulés à l'aide d'une goulotte et des deux obturateurs intégrés, pour un effet minimaliste.

RAPIDE

La structure du bureau Levado a été conçue pour un assemblage simple et rapide et le système de verrouillage Swiftlok™ est un avantage non négligeable. Économisez du temps et de l'argent grâce aux piètements rapidement dépliables, que vous pourrez verrouiller sans avoir besoin d'outil. C'est rapide et sécurisé pour une installation à moindre coût.

FLEXIBLE

Les plateaux en bois provenant de sources durables sont disponibles dans une large gamme de couleurs et de tailles pour convenir à tous les environnements de travail. Les pinces VersaTop™ permettent de fixer un plateau existant sur la structure du Levado, pour une solution sur mesure.

AJUSTABLE

Les piètements en trois parties permettent une grande amplitude de hauteur et les trois tailles de plateaux garantissent une grande flexibilité (H - 640mm - 1257mm | L - 1219mm - 1829mm).

Bureaux réglables en hauteur

Bureau réglable en hauteur Levado™

- Gagnez du temps - dépliez simplement les pieds et verrouillez-les avec le système SwiftLok™
- Boitier de contrôle Feather-Lift™ avec 4 mémoires programmables
- Aucun outil requis grâce aux pinces VersaTop™ (outils inclus pour l'option du montage traditionnel)
- Supporte des plateaux compris entre 1219 - 1829mm de large
- Ajustement maximal de la hauteur avec 3 étages allant de 640 - 1257mm
- Système de détection anti-collision intégré
- S'ajuste de 36 mm par seconde avec une capacité de poids de 100 kg max
- Gérez facilement les câbles avec le système de passe-câbles intégré

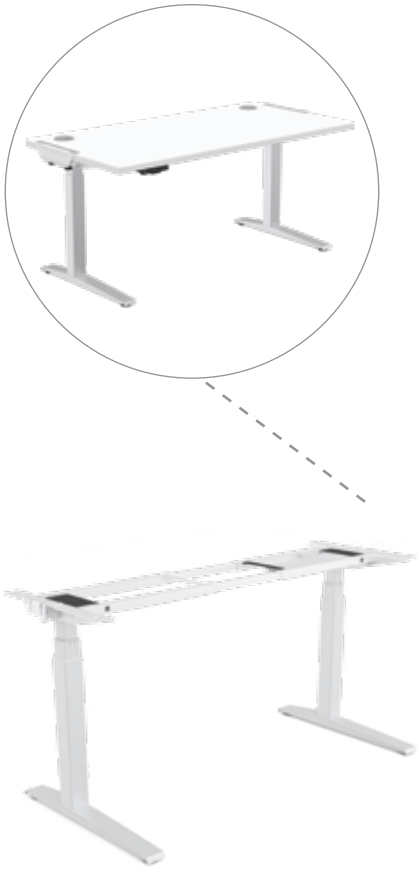

Couleur de la structure	Argent (Pantone couleur ref: P10102 C) / Blanc (RAL 9003)
Bureau	Réglage de la largeur entre 1219 et 1829mm Peut accueillir un plateau de 610 – 800mm de profondeur et entre 19 - 31.75mm d'épaisseur Compatible avec tous les plateaux Fellowes
Composition de la structure	Acier laqué epoxy
Ajustement de la hauteur	Moteur électrique (2 moteurs) 36mm par seconde
Plage de hauteur	640mm – 1257mm (avec un plateau de 25mm)
Capacité de charge max	100 kgs (incluant le plateau)
Mémoires programmables	4 mémoires programmables
Anti-collision	Système de détection anti-collision
Puissance	220-240v / 8A 102w lors de la montée / 55w lors de la descente 2.7w ralenti avec affichage sur 2 <1mA en mode veille (après 1 min d'inactivité)
Gestion des câbles	Système de passe-câbles intégré
Niveau sonore	55Dbs
Garantie	Structure - 15 ans Pièces électriques - 7 ans Plateau - 10 ans

			PRODUIT		CARTON DE REGROUPEMENT			
Code	Nom du produit	Couleur	H x L x P (cm)	Poids (kg)	PCB	H x L x P (cm)	Poids (kg)	Gencod Unitaire
EU: 9708601 CH: 8802001	Bureau réglable en hauteur Levado™ - Structure seule	Argent	62.23 x 152.56 x 69.85	36.29	1	17.46 x 73.98 x 170.18	43.82	EU: 50043859742955 CH: 50043859745079
EU: 9747001 CH: 9759001	Bureau réglable en hauteur Levado™ - Structure seule	Blanc	62.23 x 152.56 x 69.85	36.29	1	17.46 x 73.98 x 170.18	43.82	EU: 50043859756600 CH: 50043859758000

Bureau réglable en hauteur Cambio™

- Intégrez du mouvement à votre journée de travail pour rester actif et en bonne santé
- Alternez facilement entre les positions assise et debout grâce au boîtier de contrôle avec 3 mémoires programmables de la hauteur
- Soyez plus actif avec le rappel optionnel intégré, qui vous encourage à alterner entre position assise et debout
- Réglage de la hauteur optimale allant de 645 à 1305mm
- Travaillez en toute sécurité grâce au système de détection anti-collision
- La structure et le plateau sont vendus séparément

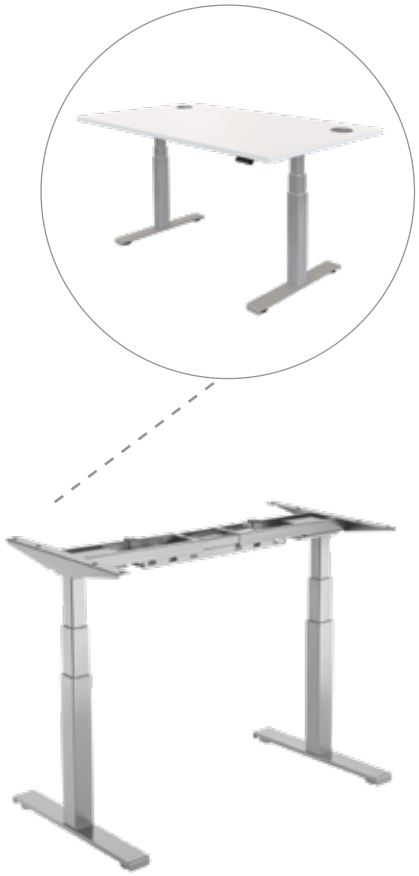

Couleur de la structure	Argent (Pantone couleur ref: P10102 C)
Bureau	La structure s'ajuste entre 1001 - 1699mm en largeur Peut accueillir un plateau de 1100 - 1900mm de largeur Compatible avec tous les plateaux Fellowes
Composition de la structure	Acier laqué époxy
Ajustement de la hauteur	Moteur électrique (2 Moteurs) 38mm/sec
Plage de hauteur	645 – 1305mm (avec un plateau de 25mm)
Capacité de charge max	100 kgs (incluant le plateau)
Mémoires programmables	3 mémoires programmables
Rappel Assis-debout	Ajoutez un rappel pour changer de position (intervalles de 30min - maximum 2 heures)
Anti-collision	Système de détection anti-collision
Gestion des câbles	Système de passe-câbles intégré
Garantie	Structure - 15 ans Pièces électriques - 7 ans Plateau - 10 ans

NOUVEAUTÉ

		PRODUIT		CARTON DE REGROUPEMENT			
Code	Nom du produit	H x L x P (cm)	Poids (kg)	PCB	H x L x P (cm)	Poids (kg)	Gencod Unitaire
EU: 9694001 CH: 9695001	Bureau réglable en hauteur Cambio™ - structure seule	62.07 X 100.01 X 64.93	33.79	1	22.07 x 29.53 x 110.65	35.20	EU: 50043859751759 CH: 50043859752220

Bureaux réglables en hauteur

Bureau Bench réglable en hauteur Cambio™

- Intégrez du travail assis-debout de manière économique avec le bureau 2 en 1 Cambio
- Intégrez du mouvement à votre journée de travail pour rester actif et en bonne santé
- Alternez facilement entre les positions assise et debout grâce au boîtier de contrôle avec 3 mémoires programmables de la hauteur
- Soyez plus actif grâce à l'alerte sonore qui vous rappelle qu'il faut vous lever ou vous rasseoir.
- Réglage de la hauteur optimal allant de 645 à 1305mm avec un plateau standard de 2,5cm d'épaisseur
- Travaillez en toute sécurité grâce au système de détection anti-collision
- La structure et le plateau sont vendus séparément

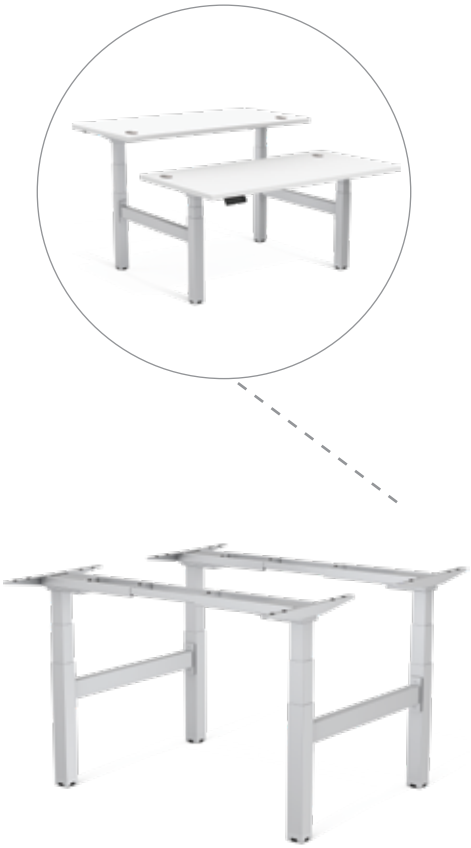

Couleur de la structure	Argent (Pantone couleur ref: P10102 C)
Bureau	Structure s'ajuste entre 1001 - 1699mm de largeur Peut accueillir un plateau de 1100 - 1900mm de largeur Compatibles avec tous les plateaux Fellowes
Composition de la structure	Acier laqué époxy
Ajustement de la hauteur	Moteur électrique (4 Moteurs) 38mm/sec
Plage de hauteur	645 – 1305mm (avec un plateau de 25mm)
Capacité de charge max	100 kgs (incluant le plateau)
Mémoires programmables	3 mémoires programmables
Rappel Assis-Debout	Ajoutez un rappel pour changer de position (intervalles de 30min - maximum 2 heures)
Anti-collission	Système de détection anti-collision
Gestion des câbles	Système de passe-câbles intégré
Garantie	Structure - 15 ans Pièces électriques - 7 ans Plateau - 10 ans

NOUVEAUTÉ

		PRODUIT			CARTON DE REGROUPEMENT		
Code	Nom du produit	H x L x P (cm)	Poids (kg)	PCB	H x L x P (cm)	Poids (kg)	Gencod Unitaire
EU: 9696001 CH: 9696101	Bureau Bench réglable en hauteur Cambio™ - Structure seule	62.00 x 100.00 x 147.00	63.60	1	44.13 x 29.05 x 110.49	70.38	EU: 50043859751759 CH: 50043859752787

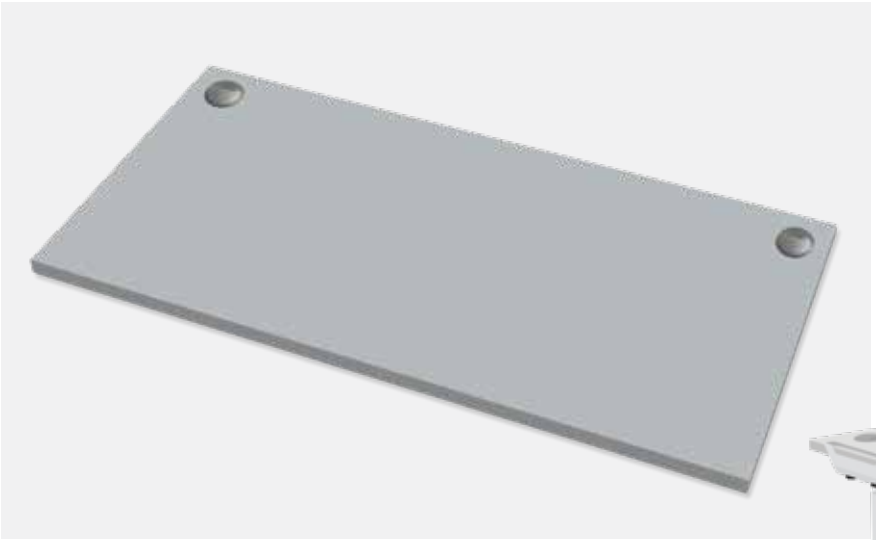

Plateaux

- Les plateaux Fellowes sont modernes et esthétiques et s'adaptent à n'importe quel environnement de travail
- Disponible en 5 coloris
- Fabriqué à partir de matériaux durables MFC (bois mélaminé)
- Disponible en 3 tailles : 140 / 160 / 180 cm x 80 cm x 2,5 cm
- Obturateurs intégrés (2 x 80 mm)
- Fournis avec des fixations métal

Blanc

Gris

Érable

Chêne

Noyer

			PRODUIT				CARTON DE REGROUPEMENT			
Code	Desktop Size (cm)	Couleur	H x L x P (cm)	Poids (kg)	PCB	Gencod PCB	PCB	H x L x P (cm)	Poids (kg)	Gencod Unitaire
9870001	140 x 80 x 2.5	Blanc	140 x 80 x 2.5	20.5	1	043859744879	1	8.10 x 94.40 x 155.70	25	50043859744874
9870101	160 x 80 x 2.5	Blanc	160 x 80 x 2.5	23.5	1	043859744886	1	8.10 x 94.40 x 175.70	28.5	50043859744881
9870201	180 x 80 x 2.5	Blanc	180 x 80 x 2.5	26.5	1	043859744893	1	8.10 x 94.40 x 195.70	31.2	50043859744898
9870301	140 x 80 x 2.5	Gris	140 x 80 x 2.5	20.5	1	043859744909	1	8.10 x 94.40 x 155.70	25	50043859744904
9870401	160 x 80 x 2.5	Gris	160 x 80 x 2.5	23.5	1	043859744916	1	8.10 x 94.40 x 175.70	28.5	50043859744911
9870501	180 x 80 x 2.5	Gris	180 x 80 x 2.5	26.5	1	043859744923	1	8.10 x 94.40 x 195.70	31.2	50043859744928
9870601	140 x 80 x 2.5	Érable	140 x 80 x 2.5	20.5	1	043859744930	1	8.10 x 94.40 x 155.70	25	50043859744935
9870701	160 x 80 x 2.5	Érable	160 x 80 x 2.5	23.5	1	043859744947	1	8.10 x 94.40 x 175.70	28.5	50043859744942
9870801	180 x 80 x 2.5	Érable	180 x 80 x 2.5	26.5	1	043859744954	1	8.10 x 94.40 x 195.70	31.2	50043859744959
9870901	140 x 80 x 2.5	Chêne	140 x 80 x 2.5	20.5	1	043859744961	1	8.10 x 94.40 x 155.70	25	50043859744966
9871001	160 x 80 x 2.5	Chêne	160 x 80 x 2.5	23.5	1	043859744978	1	8.10 x 94.40 x 175.70	28.5	50043859744973
9871101	180 x 80 x 2.5	Chêne	180 x 80 x 2.5	26.5	1	043859744985	1	8.10 x 94.40 x 195.70	31.2	50043859744980
9871201	140 x 80 x 2.5	Noyer	140 x 80 x 2.5	20.5	1	043859744992	1	8.10 x 94.40 x 155.70	25	50043859744997
9871301	160 x 80 x 2.5	Noyer	160 x 80 x 2.5	23.5	1	043859745005	1	8.10 x 94.40 x 175.70	28.5	50043859745000
9871401	180 x 80 x 2.5	Noyer	180 x 80 x 2.5	26.5	1	043859745012	1	8.10 x 94.40 x 195.70	31.2	50043859745017

Plateformes Assis-Debout

1 Type de fixation

Les plateformes assis-debout peuvent être posées sur le bureau ou fixées à l'arrière de celui-ci.

2 Plage d'ajustement

Ajustement vertical ou ajustement flexible avec le système Tri-Motion™ (rotation de la base de 180˚, ajustement vertical de 90˚, rotation de la plateforme de 180˚).

3 Gestion des câbles

Système de passe-câbles intégré permettant de garder son espace de travail ordonné.

4 Plan incliné

La conception de la plateforme en plan incliné permet d'optimiser l'espace.

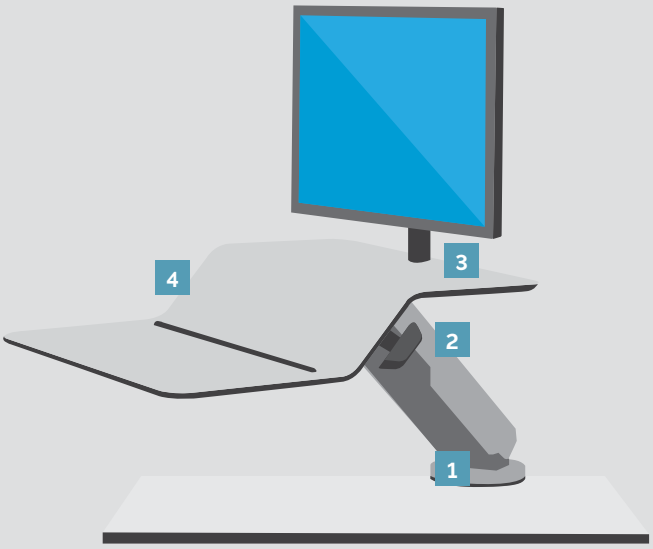

Station Assis-Debout Lotus™ DX

- Transformez votre bureau en une station assis-debout dynamique afin d'ajouter du mouvement à votre journée de travail pour rester actif et en bonne santé
- Ports USB intégrés ainsi qu'un emplacement destiné pour un chargement sans fil QI d'un smartphone
- Plan incliné permettant de placer vos documents et accessoires à portée de main
- Protection antibactérienne Microban® permettant de garder votre espace de travail propre et sain
- Réglage en hauteur facile grâce à la technologie Smooth Lift™ qui permet aussi une stabilité de la plateforme
- Maintenez votre espace de travail ordonné grâce à un système de passe-câbles
- Entièrement assemblée pour une installation rapide et facile.
- Compatible avec le kit Lotus™ de bras porte écran(s) simple et double

						PRODUIT			CARTON DE REGROUPEMENT		
Code	Nom du produit	Couleur	Hauteur ajustable (min - max)	Total Max Poids (kg)	Max Monitor Poids (kg)	H x L x P (cm)	Poids (kg)	PCB	H x L x P (cm)	Poids (kg)	Gencod Unitaire
EU: 8081001 CH: 8091601	Station Assis-Debout Lotus™ DX	Noir	432mm (10 - 442mm)	15.8	13.6	13.97 x 83.19 x 61.60	22.68	1	71.72 x 23.50 x 89.54	24.72	EU: 50043859730815 CH: 50043859754699
EU: 8081101 CH: 8091501	Station Assis-Debout Lotus™ DX	Blanc	432mm (10 - 442mm)	15.8	13.6	13.97 x 83.19 x 61.60	22.68	1	71.72 x 23.50 x 89.54	24.72	EU: 50043859730822 CH: 50043859754682

Station Assis-Debout Lotus™ RT

- Transformez votre bureau en une station assis-debout dynamique afin d'ajouter du mouvement à votre journée de travail pour rester actif et en bonne santé
- Déplacez-vous librement avec la plateforme grâce au système Tri-Motion qui permet d'avoir une large amplitude de mouvement
- Transition aisée de la position assise à debout avec la technologie Smooth Lift™
- Plan incliné permettant de placer vos documents et accessoires à portée de main
- Maintenez votre espace de travail ordonné grâce à un système de passe-câbles
- Se fixe simplement sur le bord arrière de n'importe quelle surface de travail à l'aide d'une pince sécurisée
- Surface robuste en bois véritable - disponible en noir ou en blanc
- Inclus un bras porte-écran simple ou double pour stabiliser vos écrans lors de la montée ou descente

TESTED TO firainternational EN ISO 9241-5

Smooth Lift TECHNOLOGY™

SYSTÈME DE PASSE CÂBLES

									PRODUIT		CARTON DE REGROUPEMENT			
Code	Nom du produit	Couleur	Hauteur ajustable (min - max)	Total Max Poids (kg)	Taille maximale de l'écran/poids maximal de l'écran	Rotation	Pivotement	Inclinaison	H x L x P (cm)	Poids (kg)	PCB	H x L x P (cm)	Poids (kg)	Gencod Unitaire
8081501	Single	Noir	419mm (12 - 432mm)	15.88	27" (65.58cm) 8kg	180°	180°	100°	22.23 x 90.17 x 60.33	16.23	1	66.04 x 33.02 x 96.52	22.67	50043859735827
8081701	Single	Blanc	419mm (12 - 432mm)	15.88	27" (65.58cm) 8kg	180°	180°	100°	22.23 x 90.17 x 60.33	16.23	1	66.04 x 33.02 x 96.52	22.67	50043859737036
8081601	Dual	Noir	419mm (12 - 432mm)	15.88	26" (66.04cm) 11.8kg	180°	180°	100°	22.23 x 90.17 x 60.33	17.14	1	66.04 x 33.02 x 96.52	24.49	50043859735834
8081801	Dual	Blanc	419mm (12 - 432mm)	15.88	26" (66.04cm) 11.8kg	180°	180°	100°	22.23 x 90.17 x 60.33	17.14	1	66.04 x 33.02 x 96.52	24.49	50043859737043

Plateformes Assis-Debout

Station Assis-Debout Lotus™

- Transformez votre bureau en une station assis-debout dynamique afin d'ajouter du mouvement à votre journée de travail pour rester actif et en bonne santé
- Plan incliné permettant de placer vos documents et accessoires à portée de main
- Réglage en hauteur facile grâce à la technologie Smooth Lift™ qui permet aussi une stabilité de la plateforme
- Maintenez votre espace de travail ordonné grâce à un système de passe-câbles
- Entièrement assemblée pour une installation rapide et facile
- Compatible avec le kit Lotus™ de bras porte-écran(s) simple et double

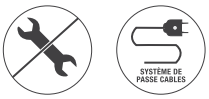

Smooth Lift TECHNOLOGY™

TESTED TO firainternational EN ISO 9241-5

						PRODUIT			CARTON DE REGROUPEMENT		
Code	Nom du produit	Couleur	Hauteur ajustable (min-max)	Total Max Poids (kg)	Poids max de l'écran (kg)	H x L x P (cm)	Poids (kg)	PCB	H x L x P (cm)	Poids (kg)	Gencod Unitaire
0007901	Station Assis-Debout Lotus™	Noir	432mm (10 - 442mm)	15.8	13.6	13.97 x 83.19 x 61.60	22.68	1	71.12 x 23.50 x 89.54	24.72	50043859716369
0009901	Station Assis-Debout Lotus™	Blanc	432mm (10 - 442mm)	15.8	13.6	13.97 x 83.19 x 61.60	22.68	1	71.12 x 23.50 x 89.54	24.72	50043859718905

Station Assis-Debout Lotus™ VE

- Transformez votre bureau en une station assis-debout dynamique afin d'ajouter du mouvement à votre journée de travail pour rester actif et en bonne santé
- Plan incliné permettant de placer vos documents et accessoires à portée de main
- Réglage en hauteur facile grâce à la technologie Smooth Lift™
- Maintenez votre espace de travail ordonné grâce à un système de passe-câbles
- Se fixe simplement sur le bord arrière de n'importe quelle surface de travail à l'aide d'une pince sécurisée
- Inclus un bras porte-écran simple ou double pour stabiliser vos écrans lors de la montée ou descente

Smooth Lift TECHNOLOGY™

TESTED TO firainternational EN ISO 9241-5

								PRODUIT			CARTON DE REGROUPEMENT		
Code	Nom du produit	Hauteur ajustable (min-max)	Total Max Poids (kg)	Taille maximale de l'écran/poids maximal de l'écran	Rotation	Pivotement	Inclinaison	H x L x P (cm)	Poids (kg)	PCB	H x L x P (cm)	Poids (kg)	Gencod Unitaire
8080101	Simple	366mm (14.5 - 381mm)	11.4	24" (60.96cm) 9.07kg	360°	-	+/- 15°	107.95 x 73.66 x 72.39	17.83	1	72.71 x 26.04 x 86.36	21.68	50043859728027
8082001	Double	366mm (14.5 - 381mm)	11.4	24" (60.96cm) 9.07kg	360°	-	+/- 15°	107.95 x 73.66 x 72.39	19.28	1	72.71 x 26.04 x 86.36	23.13	50043859729475

Station Assis-Debout Lotus™ LT

- Transformez votre bureau en une station assis-debout dynamique afin d'ajouter du mouvement à votre journée de travail pour rester actif et en bonne santé
- Transition facile de la position assise à debout
- Configuration flexible: plateforme spacieuse pouvant accueillir deux écrans ou un ordinateur portable - et sur le niveau inférieur un clavier et une souris
- Gardez votre téléphone ou autres accessoires à portée de main grâce à l'emplacement prévu à cet effet
- Entièrement assemblée pour une installation rapide et facile
- Compatible avec le kit Lotus de bras porte-écran(s) simple et double

NOUVEAUTÉ

						PRODUIT			CARTON DE REGROUPEMENT		
Code	Nom du produit	Couleur	Hauteur ajustable (min-max)	Total Max Poids (kg)	Poids max de l'écran (kg)	H x L x P (cm)	Poids (kg)	PCB	H x L x P (cm)	Poids (kg)	Gencod Unitaire
8215001	Station Assis-Debout Lotus™ LT	Noir	366mm (28 - 390mm)	17	15	11.10 x 80.00 x 60.10	14.74	1	17.50 x 91.00 x 72.00	17.00	50043859753524

Station Assis-Debout Corsivo™

- Transformez votre bureau en une station assis-debout dynamique afin d'ajouter du mouvement à votre journée de travail pour rester actif et en bonne santé
- Transition facile de la position assise à debout
- Une surface de travail plus grande avec deux niveaux pouvant supporter deux écrans ou un écran / un ordinateur portable
- Gardez votre téléphone ou autres accessoires à portée de main grâce à l'emplacement prévu à cet effet
- Installation facile - fixez simplement le porte-clavier

NOUVEAUTÉ

						PRODUIT			CARTON DE REGROUPEMENT		
Code	Nom du produit	Couleur	Hauteur ajustable (min - max)	Total Max Poids (kg)	Poids max de l'écran (kg)	H x L x P (cm)	Poids (kg)	PCB	H x L x P (cm)	Poids (kg)	Gencod Unitaire
8091001	Station Assis-Debout Corsivo™	Noir	366mm (28 - 390mm)	17	15	11.10 x 80.00 x 61.50	15.40	1	18.5 x 88.50 x 49.00	17.60	50043859751490

Accessoires Assis-Debout

Kit bras porte-écran(s) pour Lotus™

- Kit complémentaire valable uniquement pour la plateforme de travail Assis-Debout Lotus™
- Permet de positionner l'écran à un angle de vue confortable et ergonomique afin d'éviter toutes douleurs cervicales
- Hauteur réglable de l'écran allant jusqu'à 40cm de hauteur
- Excellente stabilité lors de la montée ou de la descente de la plateforme
- Facile à monter et installation rapide sur la plateforme Lotus™ grâce à un emplacement spécifique
- Supporte un écran de 27" pesant jusqu'à 7 kg
- Répond aux normes de fixation VESA

							PRODUIT			CARTON DE REGROUPEMENT			
Code	Type de bras pour station Lotus™	Poids total max	Taille max moniteur	Rotation	Pivotement	Inclinaison	H x L x P (cm)	Poids (kg)	Gencod PCB	PCB	H x L x P (cm)	Poids (kg)	Gencod Unitaire
8042801	Simple	8Kg	27" 68.58cm	180°	180°	100°	41.91 x 11.43 x 13.97	0.45	043859723799	1	10.80 x 15.24 x 43.82	1.25	50043859723794
8042901	Double	11.8Kg	26" 66.04cm	180°	180°	100°	41.91 x 72.39 x 13.97	2.26	043859723805	1	15.25 x 29.85 x 45.09	2.90	50043859723800

Tapis anti-fatigue ActiveFusion™

- Tapis anti-fatigue permettant à l'utilisateur d'une plateforme de travail Assis-Debout d'adapter sa posture une fois debout
- Favorise le mouvement ainsi que les étirements tout au long de la journée
- Prévient la fatigue en encourageant le mouvement grâce à sa matière souple et son rebord
- S'utilise avec n'importe quelle solution de travail Assis-Debout
- Design innovant qui permet d'éviter de trébucher

Tapis anti-fatigue Standard

- Tapis anti-fatigue permettant à l'utilisateur d'une plateforme de travail Assis-Debout d'adapter sa posture une fois debout
- Favorise le mouvement ainsi que les étirements tout au long de la journée
- Prévient la fatigue en encourageant le mouvement grâce à sa matière souple
- S'utilise avec n'importe quelle solution de travail Assis-Debout
- Bord biseauté qui permet d'éviter de trébucher

		PRODUIT		PACKAGING				CARTON DE REGROUPEMENT			
Code	Nom du produit	H x L x P (cm)	Poids (kg)	PCB	H x L x P (cm)	Poids (kg)	Gencod PCB	PCB	H x L x P (cm)	Poids (kg)	Gencod Unitaire
8707101	Tapis anti-fatigue ActiveFusion™	8.80 x 91.50 x 61.00	2.09	1	8.89 x 89.85 x 59.69	3.72	043859728053	4	24.13 x 62.07 x 93.35	16.26	50043859728058
8707001	Tapis anti-fatigue Standard	1.90 x 91.50 x 61.00	2.03	1	63.18 x 20.96 x 20.96	2.44	043859728046	4	44.45 x 44.45 x 65.41	10.93	50043859728041

NOUVEAUTÉ

Station de chargement sans fil Rapido

- Restez connecté et productif grâce au système de chargement sans fil alimenté via un cable USB
- Design moderne s'adaptant à tout type d'espace de travail. Position verticale ou à plat avec une base amovible
- Comprend un chargeur Qi sans fil et deux ports USB charge rapide facile d'accès (1 x type A et 1 x type C)

		PRODUIT		CARTON DE REGROUPEMENT			
Code	Nom du produit	H x L x P (cm)	Poids (kg)	PCB	H x L x P (cm)	Poids (kg)	Gencod Unitaire
9816001	Station de chargement sans fil Rapido	12.07 x 8.26 x 11.11	0.45	1	7.62 x 14.76 x 24.61	0.64	50043859752329

NOUVEAUTÉ

NOUVEAUTÉ

Guide-câbles CableZip™

- Rangez tous vos cables et fils en un instant
- Conçu pour camoufler facilement et sans risque les nombreux câbles électriques de votre bureau ou de votre maison
- Entièrement réutilisable et peut être facilement coupé à la bonne taille
- Convient à n'importe quel espace
- Conçu pour pouvoir s'assembler pour convenir aux cables les plus longs
- Mesure environ 2 m

			PRODUIT		PACKAGING				CARTON DE REGROUPEMENT			
Code	Nom du produit	Couleur	H x L x P (cm)	Poids (kg)	PCB	H x L x P (cm)	Poids (kg)	Gencod PCB	PCB	H x L x P (cm)	Poids (kg)	Gencod Unitaire
99439	Guide-câbles CableZip™	Noir	2.00 x 2.00 x 200.00	0.09	1	22.50 x 18.40 x 5.60	0.2	077511994395	6	19.70 x 19.10 x 38.10	1.4	50077511994390
9929801	Guide-câbles CableZip™	Argent	2.00 x 2.00 x 200.00	0.09	1	22.50 x 18.40 x 5.60	0.2	043859748655	6	19.70 x 19.10 x 38.10	1.4	50043859748650
9929901	Guide-câbles CableZip™	Blanc	2.00 x 2.00 x 200.00	0.09	1	22.50 x 18.40 x 5.60	0.2	043859748662	6	19.70 x 19.10 x 38.10	1.4	50043859748667

Tapis de souris

Tapis de souris Earth Series™

- Tapis de souris en plastique rigide
- Base antidérapante, surface résistante rectangulaire facile d'entretien
- Tapis de souris composé de 85% de matériaux recyclés
- Compatible avec les souris optiques et laser

			PRODUIT			PACKAGING				CARTON DE REGROUPEMENT		
Code	Nom du produit	Couleur	H x L x P (cm)	Poids (kg)	PCB	H x L x P (cm)	Poids (kg)	Gencod PCB	PCB	H x L x P (cm)	Poids (kg)	Gencod Unitaire
5903801	Tapis Earth Series™	Feuilles	20.32 x 22.86 x 0.16	0.10	1	27.94 x 24.13 x 0.32	0.16	043859542819	6	5.08 x 25.40 x 29.85	1.09	50043859542814
5903901	Tapis Earth Series™	Océan	20.32 x 22.86 x 0.16	0.10	1	27.94 x 24.13 x 0.32	0.16	043859542826	6	5.08 x 25.40 x 29.85	1.09	50043859542821
5909701	Tapis Earth Series™	Chute d'eau	20.32 x 22.86 x 0.16	0.10	1	27.94 x 24.13 x 0.32	0.16	043859578467	6	5.08 x 25.40 x 29.85	1.09	50043859578462
5909301	Tapis Earth Series™	Sous l'eau	20.32 x 22.86 x 0.16	0.10	1	27.94 x 24.13 x 0.32	0.16	043859578436	6	5.08 x 25.40 x 29.85	1.09	50043859578431
5904601	Tapis Earth Series™	Spa	20.32 x 22.86 x 0.16	0.10	1	27.94 x 24.13 x 0.32	0.16	043859573769	6	5.08 x 25.40 x 29.85	1.09	50043859573764
5909501	Tapis Earth Series™	Transats	20.32 x 22.86 x 0.16	0.10	1	27.94 x 24.13 x 0.32	0.16	043859578443	6	5.08 x 25.40 x 29.85	1.09	50043859578448

Tapis de Souris Microban®

- Tapis de souris souple bénéficiant de la protection antibactérienne Microban®
- Intégré lors du processus de fabrication du produit, Microban garantit une protection antibactérienne continue, efficace et durant toute la vie du produit
- Base anti-dérapante. Idéal pour les souris optiques et laser

			PRODUIT			PACKAGING				CARTON DE REGROUPEMENT		
Code	Nom du produit	Couleur	H x L x P (cm)	Poids (kg)	PCB	H x L x P (cm)	Poids (kg)	Gencod PCB	PCB	H x L x P (cm)	Poids (kg)	Gencod Unitaire
5933805	Tapis de Souris Microban®	Bleu	19.20 x 22.60 x 0.30	0.08	1	0.48 x 23.97 x 27.62	0.12	043859544011	6	5.24 x 25.40 x 29.85	0.93	50043859544016
5933907	Tapis de Souris Microban®	Noir	19.20 x 22.60 x 0.30	0.08	1	0.48 x 23.97 x 27.62	0.12	043859544028	6	5.24 x 25.40 x 29.85	0.93	50043859544023
5934005	Tapis de Souris Microban®	Argent	19.20 x 22.60 x 0.30	0.08	1	0.48 x 23.97 x 27.62	0.12	043859544035	6	5.24 x 25.40 x 29.85	0.93	50043859544030

Tapis de souris Basiques

- Base antidérapante en caoutchouc naturel avec surface supérieure en polyester pour un glissement optimal de la souris
- Convient parfaitement aux souris optiques et laser
- Tapis de souris composé de 50% de matériaux recyclés
- L'emballage se compose de 100% de matériaux recyclés post-consommation
- L'impression des emballages est faite à partir d'encre de soja

			PRODUIT			PACKAGING				CARTON DE REGROUPEMENT		
Code	Nom du produit	Couleur	H x L x P (cm)	Poids (kg)	PCB	H x L x P (cm)	Poids (kg)	Gencod PCB	PCB	H x L x P (cm)	Poids (kg)	Gencod Unitaire
58021	Tapis de souris basique	Bleu	20.32 x 22.86 x 0.48	0.08	1	27.94 x 24.13 x 0.64	0.13	077511580215	6	5.08 x 25.40 x 29.85	0.93	50077511863504
58024	Tapis de souris basique	Noir	20.32 x 22.86 x 0.48	0.08	1	27.94 x 24.13 x 0.64	0.13	077511580246	6	5.08 x 25.40 x 29.85	0.93	50077511580241
58023	Tapis de souris basique	Argent	20.32 x 22.86 x 0.48	0.08	1	27.94 x 24.13 x 0.64	0.13	077511580239	6	5.08 x 25.40 x 29.85	0.93	50077511580234
58022	Tapis de souris basique	Rouge	20.32 x 22.86 x 0.48	0.08	1	27.94 x 24.13 x 0.64	0.13	077511580222	6	5.08 x 25.40 x 29.85	0.93	50077511580227

Tapis de Souris Economiques

- Tapis de souris souple avec base en éponge de caoutchouc anti-dérapante
- Surface en polyester résistant pour une meilleure manipulation de la souris

			PRODUIT			PACKAGING				CARTON DE REGROUPEMENT		
Code	Nom du produit	Couleur	H x L x P (cm)	Poids (kg)	PCB	H x L x P (cm)	Poids (kg)	Gencod PCB	PCB	H x L x P (cm)	Poids (kg)	Gencod Unitaire
29700	Tapis de souris économique	Bleu	18.60 x 22.40 x 0.60	0.02	1	0.60 x 23.00 x 19.00	0.03	077511297007	12	20.40 x 8.60 x 24.20	0.46	50077511297002
29704	Tapis de souris économique	Noir	18.60 x 22.40 x 0.60	0.02	1	0.60 x 23.00 x 19.00	0.03	077511297045	12	20.40 x 8.60 x 24.20	0.46	50077511297040
29702	Tapis de souris économique	Argent	18.60 x 22.40 x 0.60	0.02	1	0.60 x 23.00 x 19.00	0.03	077511297021	12	20.40 x 8.60 x 24.20	0.46	50077511297026
29701	Tapis de souris économique	Rouge	18.60 x 22.40 x 0.60	0.02	1	0.60 x 23.00 x 19.00	0.03	077511297014	12	20.40 x 8.60 x 24.20	0.46	50077511297019

Notes

Tous les efforts ont été faits pour que les informations fournies dans ce document soient à jour et exactes. Cependant, Fellowes ne peut garantir et n'assume aucune responsabilité légale quant à l'exactitude ou à l'exhaustivité des informations fournies. Les informations sont fournies à titre indicatif uniquement. Pour toute question, veuillez nous contacter à l'adresse www.Fellowes.com/locations

Fellowes Brands™

ENTREPRISE FAMILIALE
DEPUIS 1917

Contactez votre représentant commercial Fellowes ou découvrez notre site internet : www.fellowes.com

© 2020 Fellowes, Inc.